Габаритные размеры СПШ20-23017/1000Z

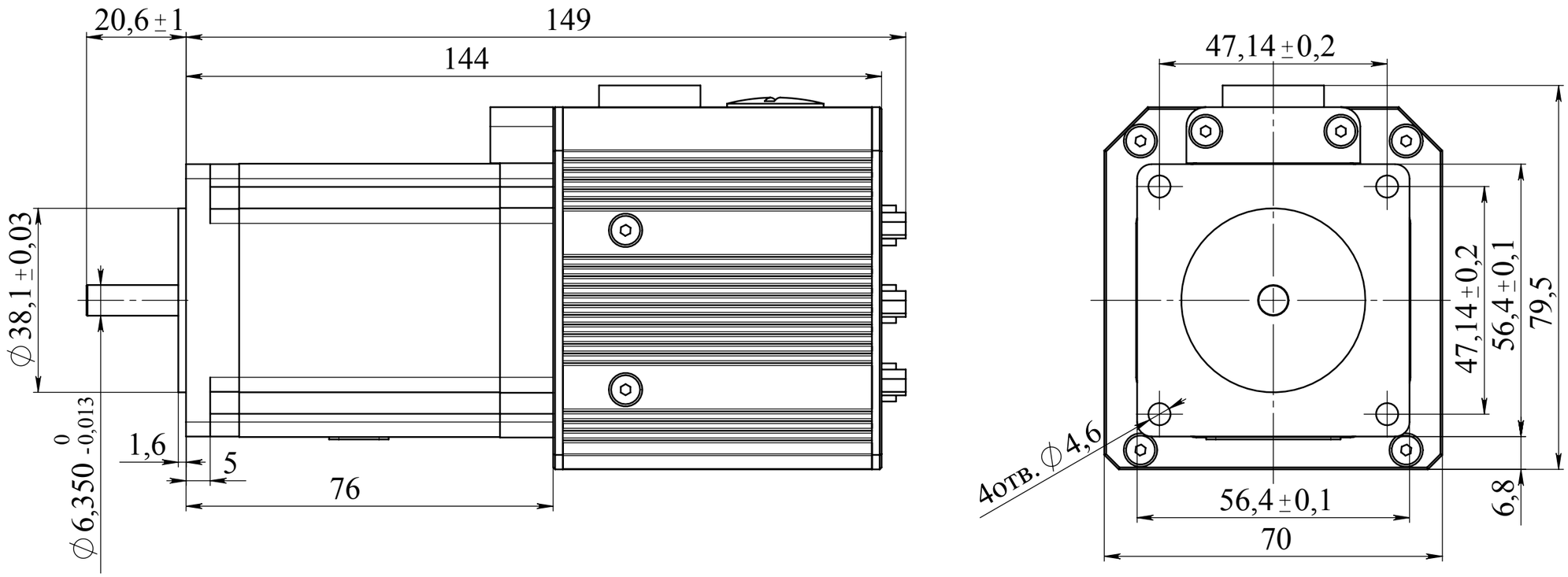
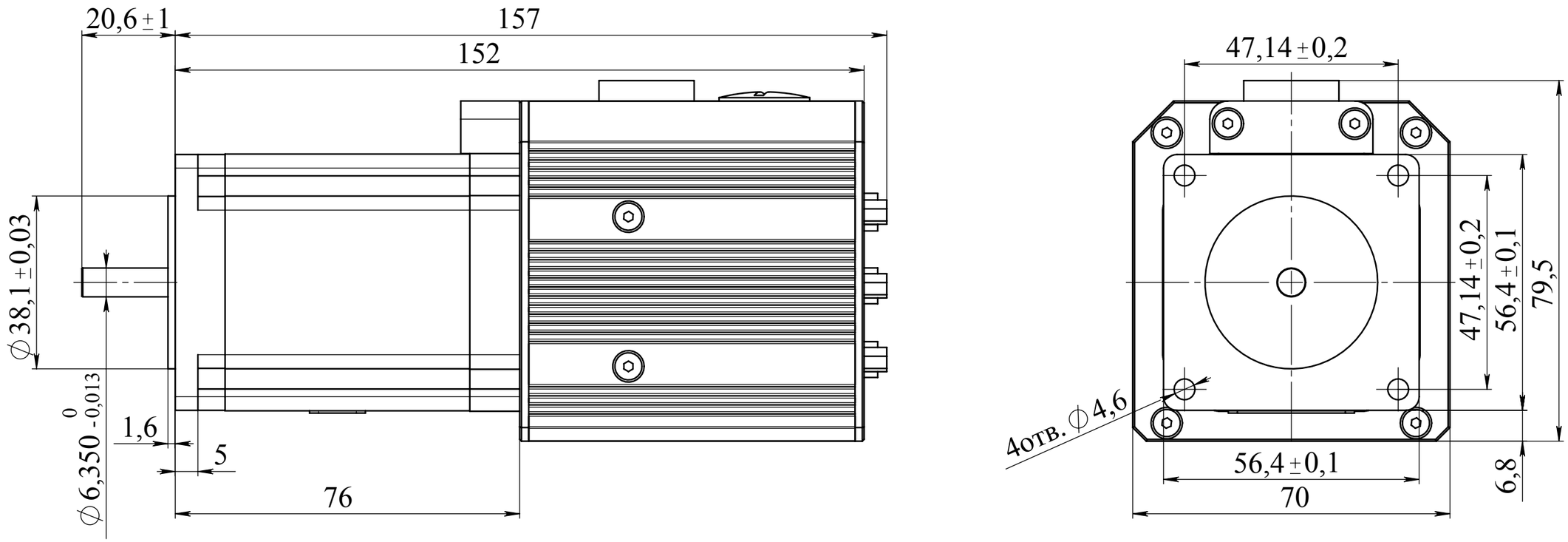
Габаритные размеры СПШ20-23017/2000Z