Скользящая серия

CPS 036S Type

1. **Материал**
   Полиамид, армированный стекловолокном, UL94-HB
2. **Низкий уровень шума**
3. **Низкий износ**
4. **Применение:** портальные роботы, робокары, ткацкие станки, сварочные машины, машины автоматической сварки, станки для автоматической пайки.
5. **Скорость:** 3 м/с
6. **Температура:** −30°C~+130°C
9. **Расчет длины кабель-канала**

$$L = \frac{Ls}{2} + Lp$$

Кран-балка

CPS 036S

Схема монтажа кабель-канала

- Ls: ход
- Lp: длина петли
- Lf: ширина петли

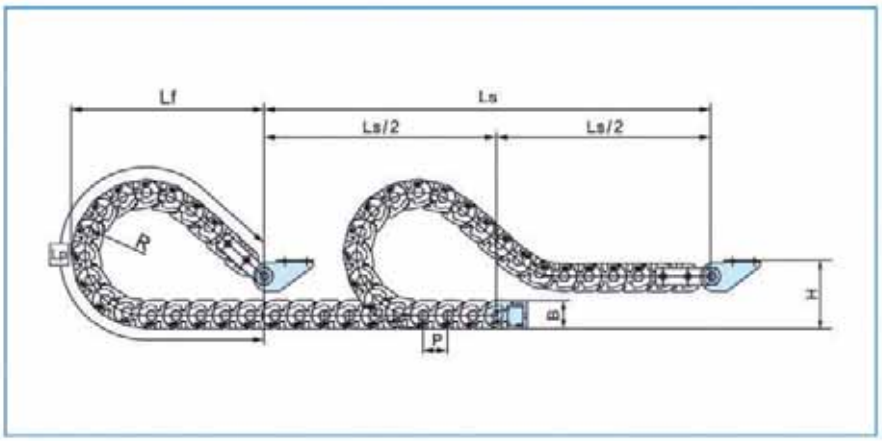

Тип CPS 036S

Длина звена P: 36 мм

Высота звена B: 41 мм

(длина, мм)

Радиус изгиба (R)	70	90	120	150
Lp	504	564	664	759
Lf	260	330	375	540
H	100	100	100	100

Код заказа

CPS 036S. 100. R120 / B2 – 5,000L : 10ST

- Количество
- Длина, мм
- Тип концевых соединителей
- Радиус изгиба (R)
- Внутренняя ширина ячейки звена
- Тип кабель-канала

Концевые соединители

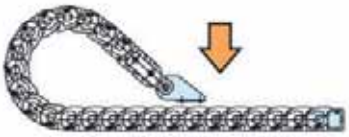

B1

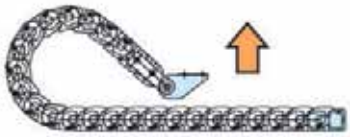

B2

CPS 036S

Сечение ячейки кабель-канала

- **Тип CPS 036S**

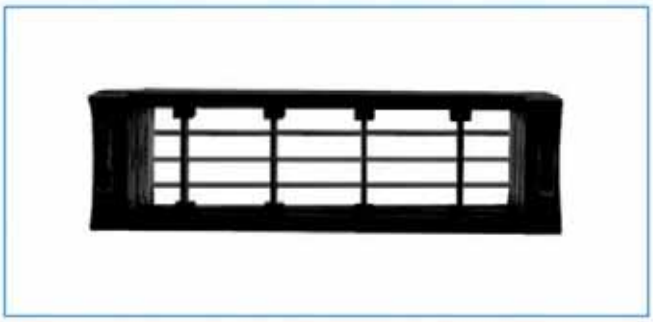

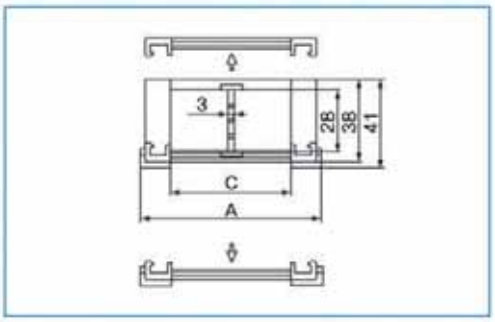

Размеры ячейки

Тип	A	C	Вес, кг/м	Радиус изгиба (R)
CPS 036S.035	67	35	1.25	70 90 120 150
CPS 036S.055	87	55	1.31	
CPS 036S.075	107	75	1.36	
CPS 036S.100	132	100	1.46	

Концевые соединители – универсальный тип

Фиксированный конец

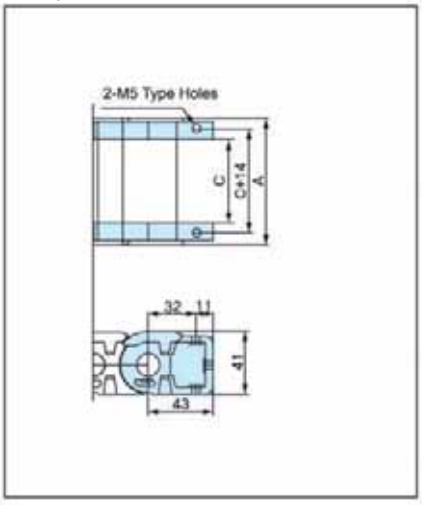

Подвижный конец

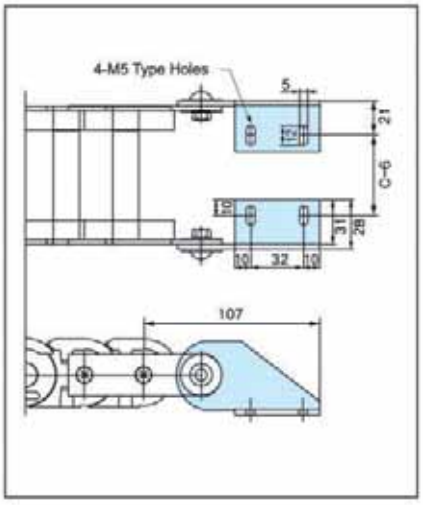

Фронтальный вид

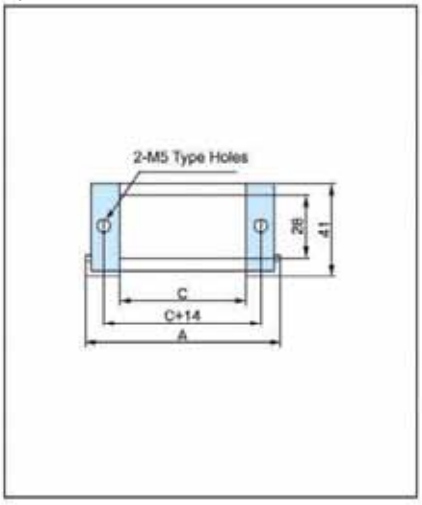

CPS 036S

Внутреннее сечение ячейки

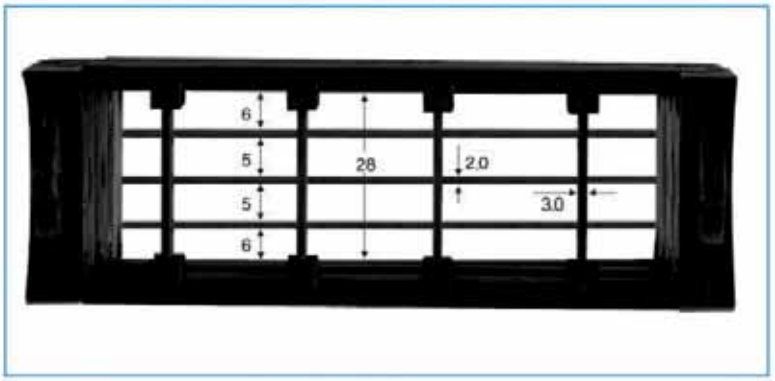

!!!

Количество вертикальных и горизонтальных разделителей (дивайдеров и сепараторов) зависит от количества, диаметра и типа кабелей и шлангов. С помощью сепараторов внутреннее сечение кабель-канал может быть поделено максимально на четыре части.

Дивайдер: Тип DV036

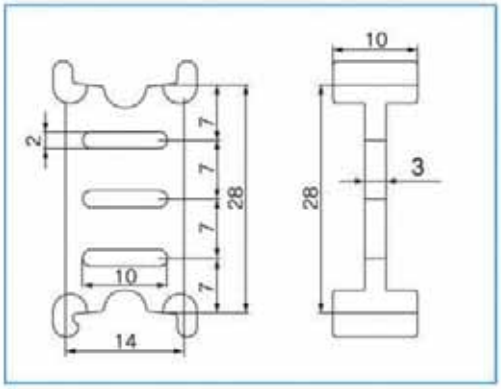

!!!

Дивайдер

Установка вертикальных разделителей (дивайдеров) позволяет разделить кабели в ячейке и уменьшить трение между ними.

Сепаратор

Тип	Длина (L) в мм
S-SP/M.035	35
S-SP/M.055	55
S-SP/M.075	75
S-SP/M.100	100

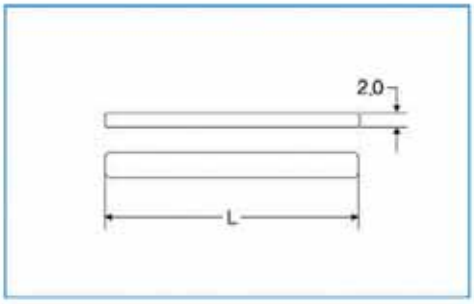

!!!

Сепаратор

Сепараторы, вставляемые в дивайдеры, выполняют функцию отделения кабелей друг от друга. Они также позволяют избежать запутывания и разрыва кабелей.

CPS 036S

Направляющий короб

Короба предотвращают боковое смещение при работе кабель-канала.
Направляющий желоб изготовлен из оцинкованной стали, по запросу доступен желоб из нержавеющей стали.

Секция AA

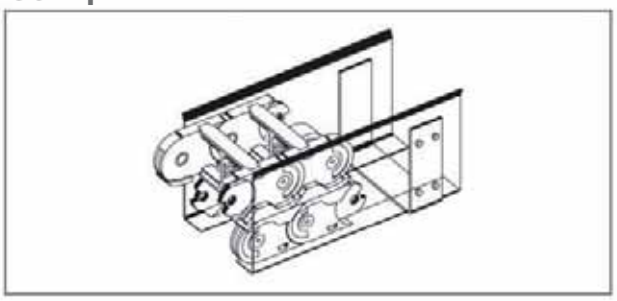

Секция BB

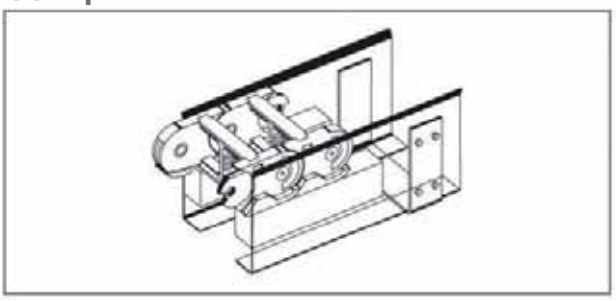

Тип CPS 036S

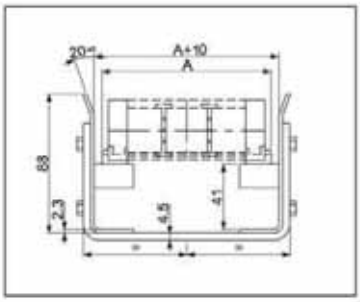

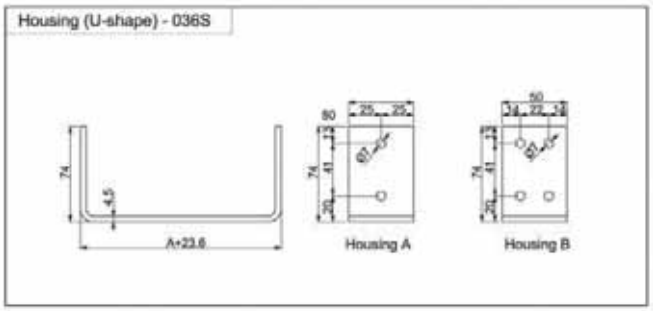

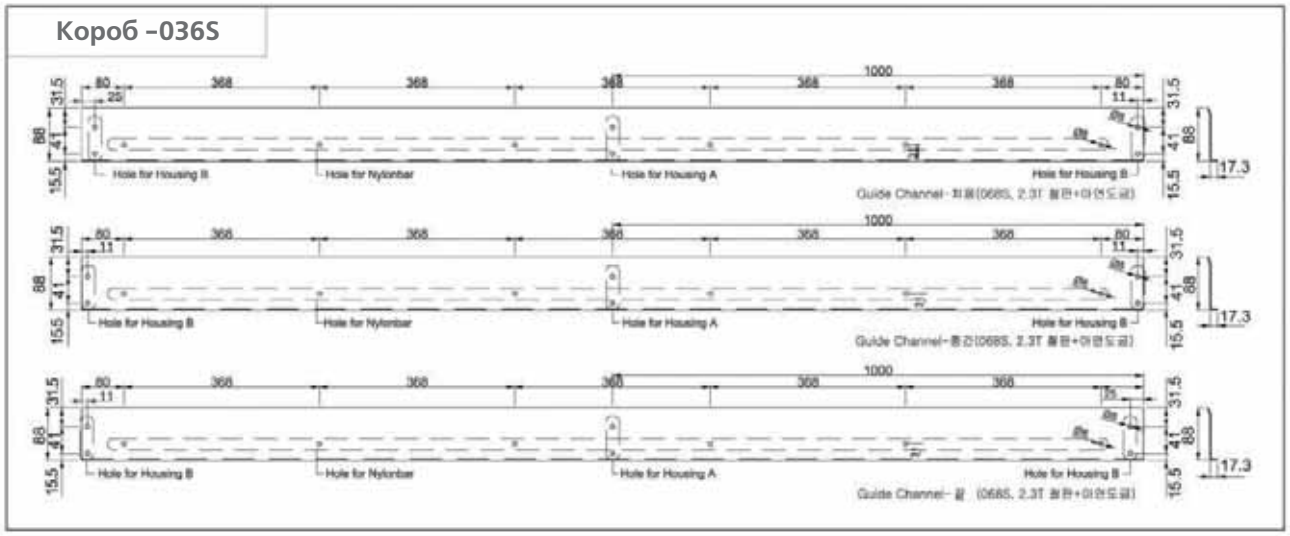

CPS 036S

Инструкция по сборке кабель-каналов CPS

1

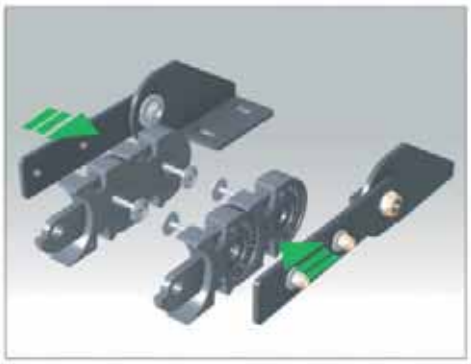

При помощи болтов соедините подвижный концевой соединитель с боковым звеном.

2

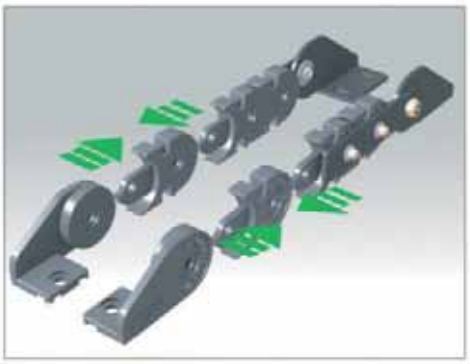

Предварительно соедините боковые звенья в необходимом порядке, а затем вставьте концевые соединители в боковые звенья.

3

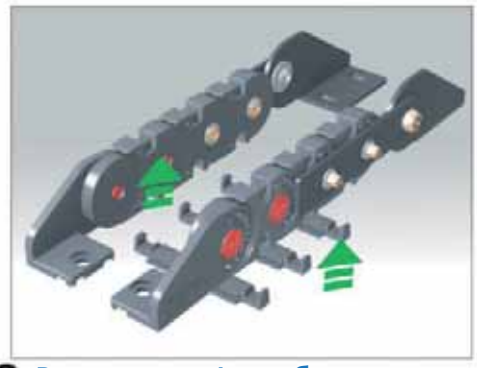

Вставьте штифты в боковые звенья, и установите нижние перегородки в соответствии с рисунком.

4

Установите дивайдеры и сепараторы в соответствии с рисунком.

5

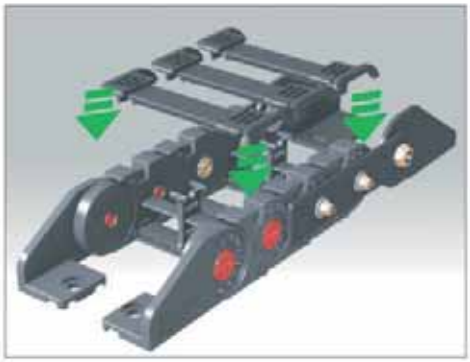

Установите верхнюю перегородку в соответствии с рисунком.

6

!!!

Описанный выше способ сборки применим только к типу CPS 036S. Помимо этого, необходимо учитывать тип концевых соединителей (B1, B2), применение которых зависит от способа установки.

Скользящая серия

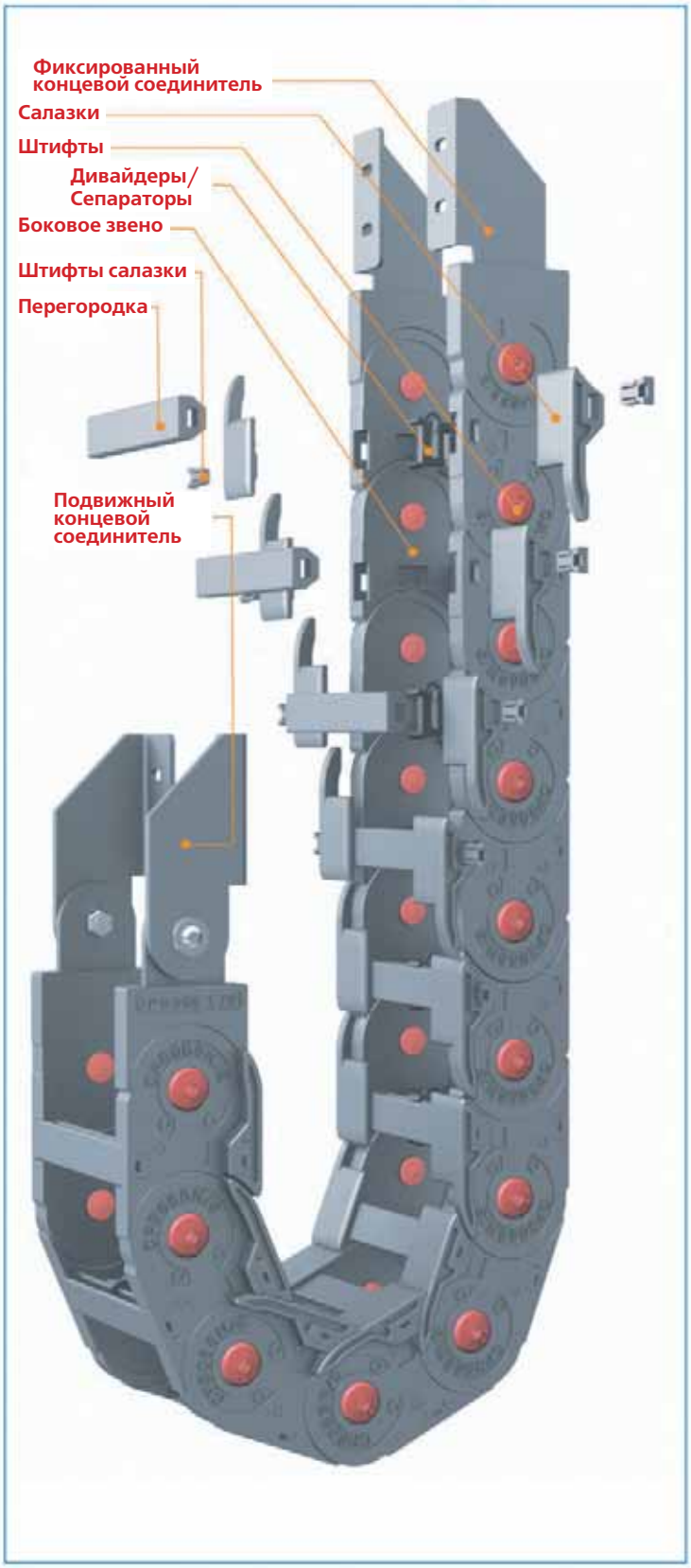

CPS 068S Type

1 Материал
Полиамид, армированный стекловолокном, UL94-HB

2 Уровень шума: 55 дБ (DIN EN 61672-1)

3 Применение: портальные роботы, робокары, ткацкие станки, сварочные машины, машины автоматической сварки, станки для автоматической пайки.

4 Скорость: 3 м/с

5 Температура: −30°C~+130°C

6 Расчет длины кабель-канала

$$L = \frac{Ls}{2} + Lp$$

Козловой кран

Кран-балка

CPS 068S

Схема монтажа кабель-канала

- Ls: ход
- Lp: длина петли
- Lf: ширина петли

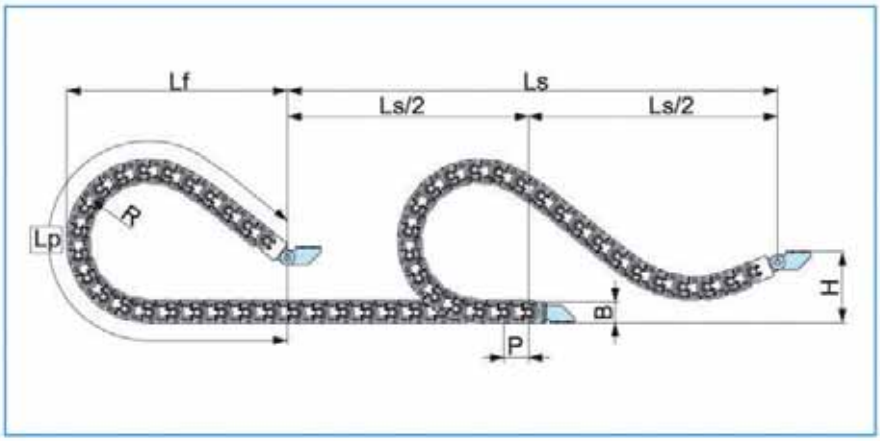

Тип CPS 068S

Длина звена P: 68 мм

Высота звена B: 65 мм

(длина, мм)

Радиус изгиба (R)	100	150	200	250	300
Lp	669	1,002	1,483	1,815	2,135
Lf	299	414	610	721	822
H	200	200	200	200	200

Код заказа

CPS068S.050. R75 / B2 – 30,000L : 10ST

- Количество
- Длина, мм
- Тип концевых соединителей
- Радиус изгиба (R)
- Внутренняя ширина ячейки звена
- S: скользящий тип
- Тип кабель-канала

Концевые соединители

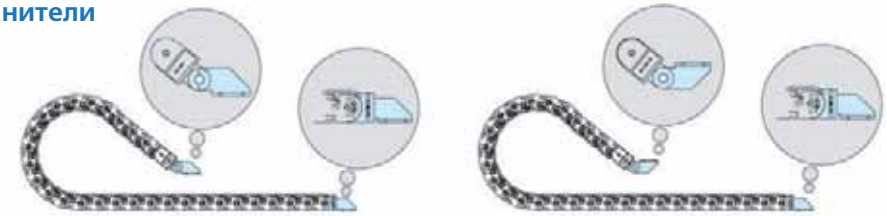

B1 B2

CPS 068S

Сечение ячейки кабель-канала

- **Тип CPS 068S**

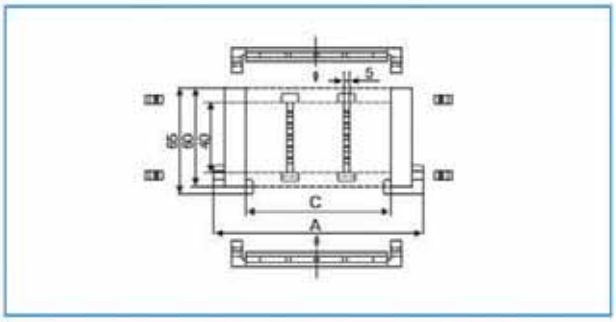

Размеры ячейки

Тип CPS 068S				
Тип	A	C	Вес, кг/м	Радиус изгиба (R)
CPS 068S.050	96	50	2.31	100 150 200 250 300
CPS 068S.075	121	75	2.38	
CPS 068S.100	146	100	2.53	
CPS 068S.125	171	125	2.69	
CPS 068S.150	196	150	2.81	
CPS 068S.175	221	175	2.91	
CPS 068S.200	246	200	3.07	
CPS 068S.250	296	250	3.28	
CPS 068S.300	346	300	3.57	
CPS 068S.350	396	350	3.73	
CPS 068S.400	446	400	3.89	

Концевые соединители

Фиксированный конец

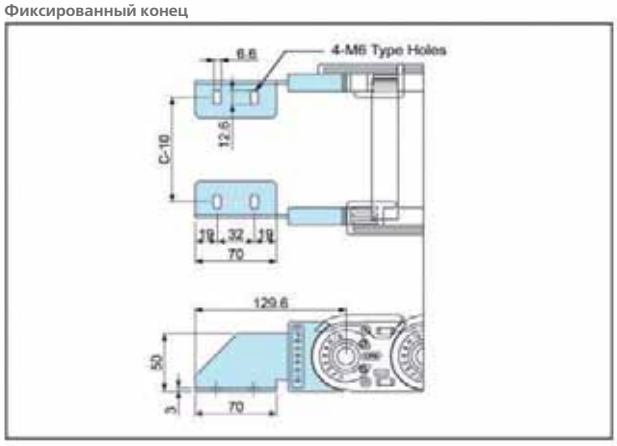

Подвижный конец

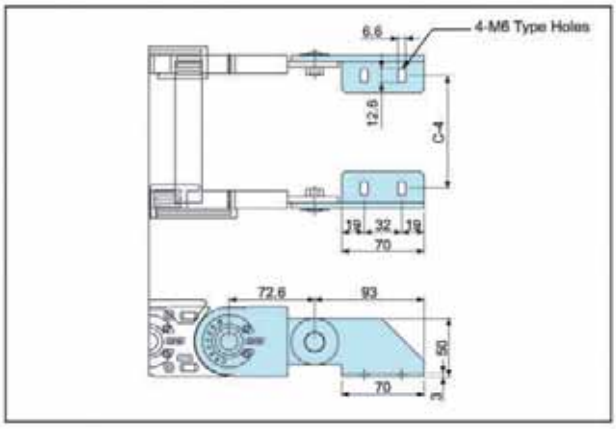

CPS 068S

Внутреннее сечение ячейки

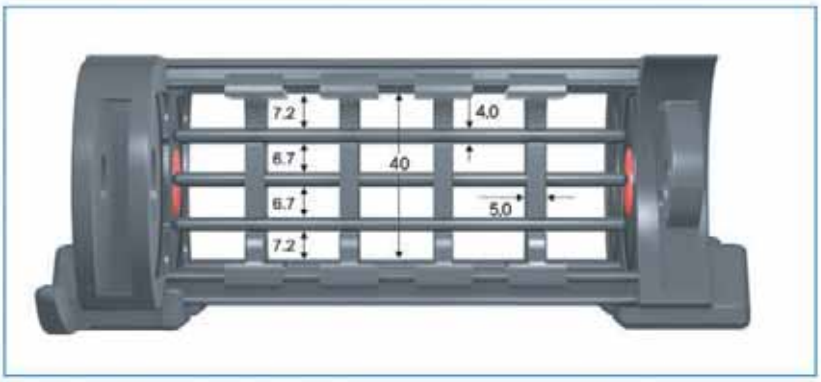

!!!

Количество вертикальных и горизонтальных разделителей (дивайдеров и сепараторов) зависит от количества, диаметра и типа кабелей и шлангов. С помощью сепараторов внутреннее сечение кабель-канал может быть поделено максимально на четыре части.

Дивайдер: Тип DV068

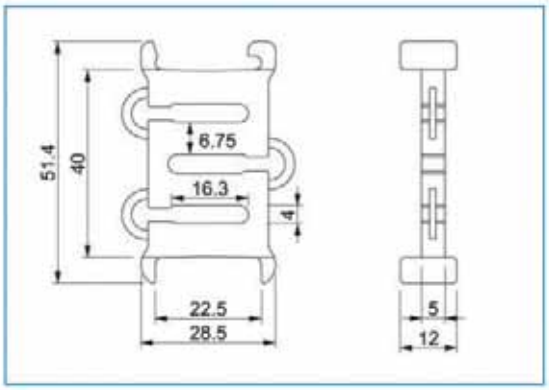

!!!

Дивайдер

Установка вертикальных разделителей (дивайдеров) позволяет разделить кабели в ячейке и уменьшить трение между ними.

!!!

Сепаратор

Сепараторы, вставляемые в дивайдеры, выполняют функцию отделения кабелей друг от друга. Они также позволяют избежать запутывания и разрыва кабелей.

Сепаратор

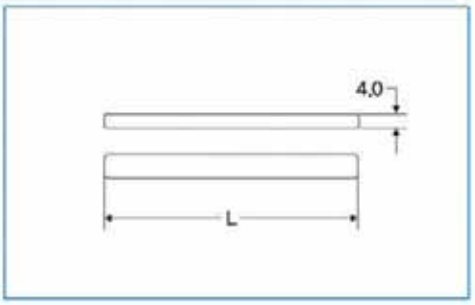

Тип	Длина (L) в мм
S-SP/S.050	50
S-SP/S.075	75
S-SP/S.100	100
S-SP/S.125	125
S-SP/S.150	150
S-SP/S.175	175
S-SP/S.200	200
S-SP/S.250	250
S-SP/S.300	300
S-SP/S.350	350
S-SP/S.400	400

CPS 068S

Направляющий короб

Короба предотвращают боковое смещение при работе кабель-канала.
Направляющий желоб изготовлен из оцинкованной стали, по запросу доступен желоб из нержавеющей стали.

Секция AA

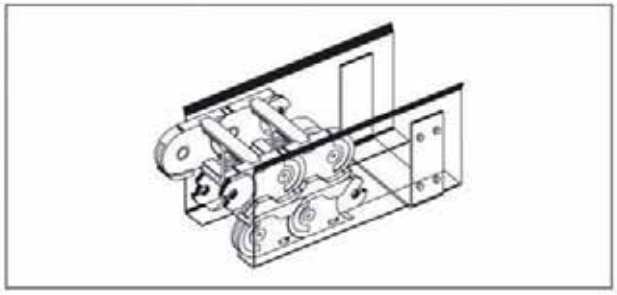

Секция BB

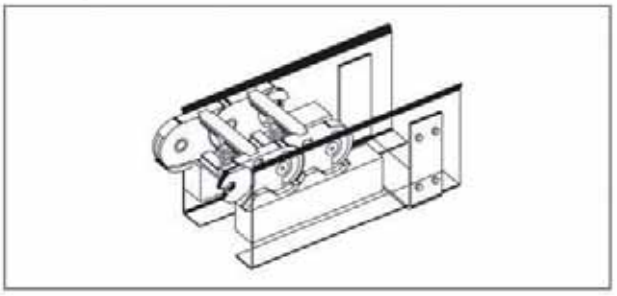

Тип CPS 068S

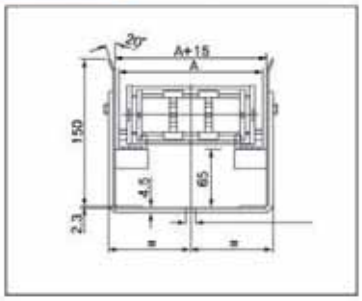

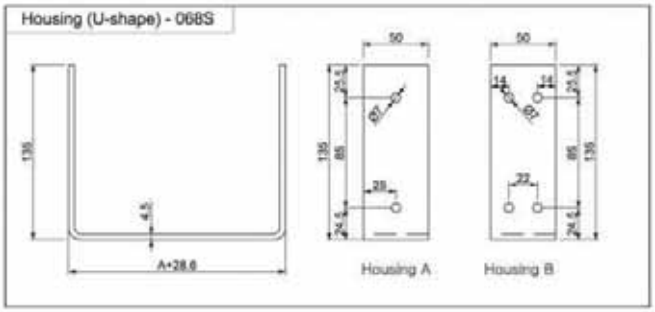

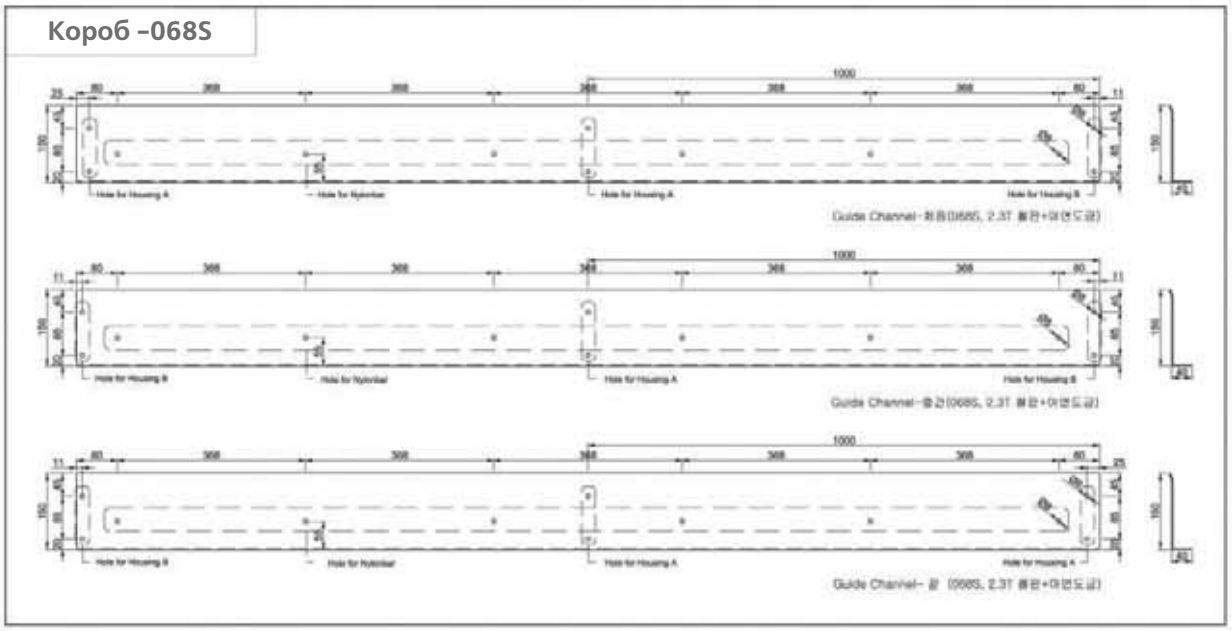

CPS 068S

Инструкция по сборке кабель-каналов CPS

Соедините боковые звенья.

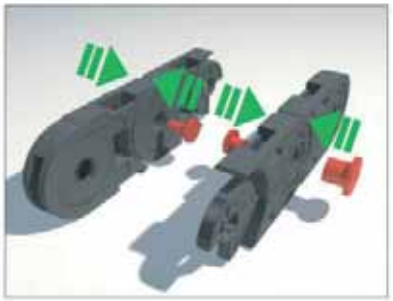

Вставьте штифты в боковые звенья.

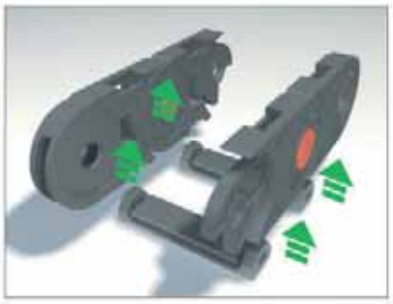

Установите нижние перегородки.

Установите дивайдеры в каждом звене.

CPS 068S

Установите верхние перегородки.

Установите салазки.

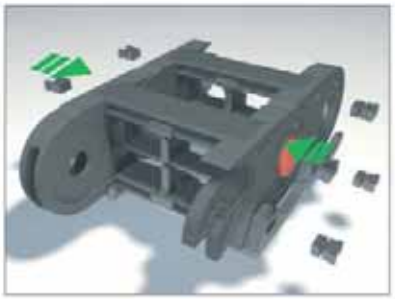

Для закрепления перегородок, установите сбоку каждого звена фиксирующие штифты.

!!!

Описанная выше процедура сборки, применима только к скользящему типу (068S, 077S, 095S, 120S). Помимо этого, необходимо учитывать тип концевых соединителей (B1, B2), применение которых зависит от способа установки. Концевые соединители сделаны из стали. При сборке необходимо использовать резиновый молоток. Штифты снимаются аккуратно, при помощи отвертки.

Скользящая серия

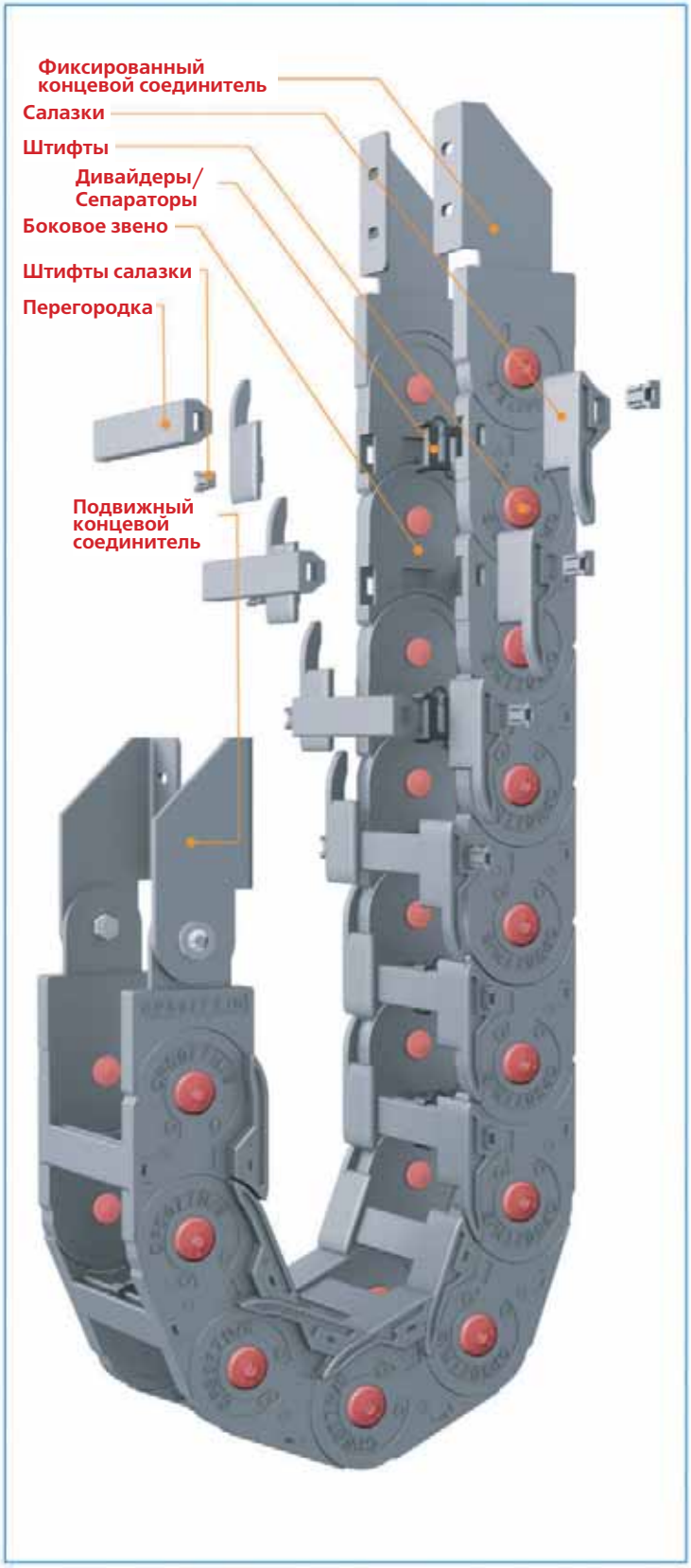

CPS 077S Type

1 Материал
Полиамид, армированный стекловолокном, UL94-HB

2 Уровень шума: 55 дБ (DIN EN 61672-1)

3 Применение: портальные роботы, робокары, ткацкие станки, сварочные машины, машины автоматической сварки, станки для автоматической пайки.

4 Скорость: 3 м/с

5 Температура: −30°C~+130°C

6 Расчет длины кабель-канала

$$L = \frac{Ls}{2} + Lp$$

Сварочная линия сборки транспортных средств

Роботизированная тележка

CPS 077S

Схема монтажа кабель-канала

- Ls: пробег
- Lp: длина петли
- Lf: ширина петли

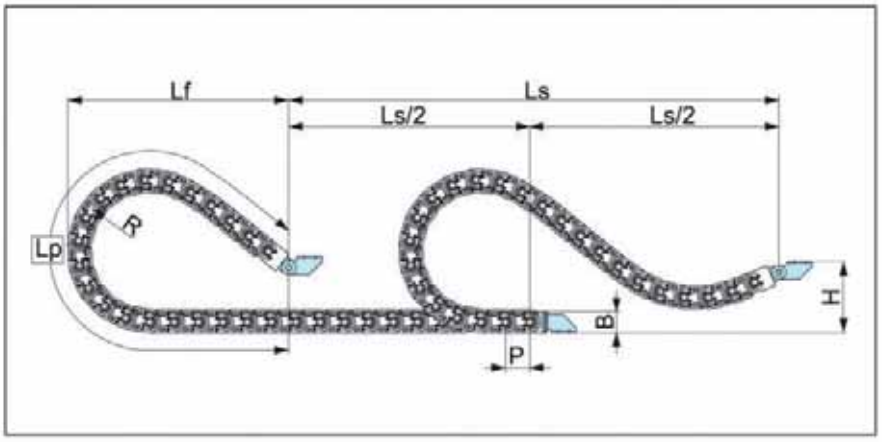

Тип CPS 077S

Длина звена P: 77 мм

Высота звена B: 75 мм

(длина, мм)

Радиус изгиба (R)	120	140	200	250	300
Lp	1,057	1,132	1,504	1,738	2,150
Lf	487	508	635	690	846
H	230	230	230	230	230

Код заказа

CPS077S.050. R100 / B2 – 30,000L : 10ST

- Количество
- Длина, мм
- Тип концевых соединителей
- Радиус изгиба (R)
- Внутренняя ширина ячейки звена
- S: скользящий тип
- Тип кабель-канала

Концевые соединители

CPS 077S

Сечение ячейки кабель-канала

- **Тип CPS 077S**

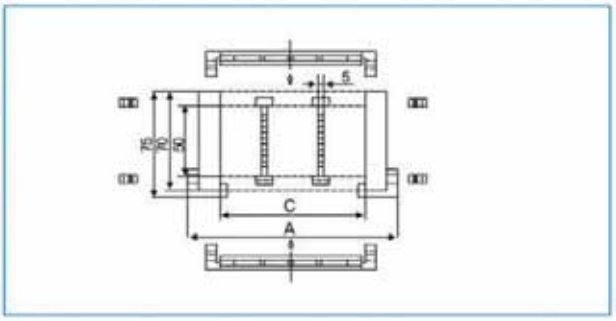

Размеры ячейки

Тип CPS 077S				
Тип	A	C	Вес, кг/м	Радиус изгиба (R)
CPS 077S.050	96	50	2.67	120 140 200 250 300
CPS 077S.075	121	75	2.73	
CPS 077S.100	146	100	2.86	
CPS 077S.125	171	125	3.01	
CPS 077S.150	196	150	3.11	
CPS 077S.175	221	175	3.20	
CPS 077S.200	246	200	3.34	
CPS 077S.250	296	250	3.53	
CPS 077S.300	346	300	3.79	
CPS 077S.350	396	350	3.95	
CPS 077S.400	446	400	4.11	

Концевые соединители

Фиксированный конец

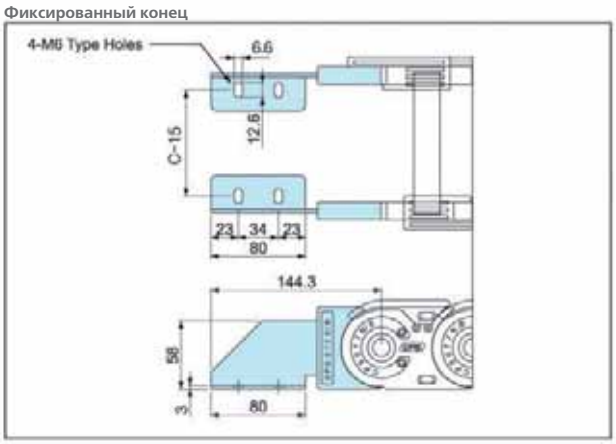

Подвижный конец

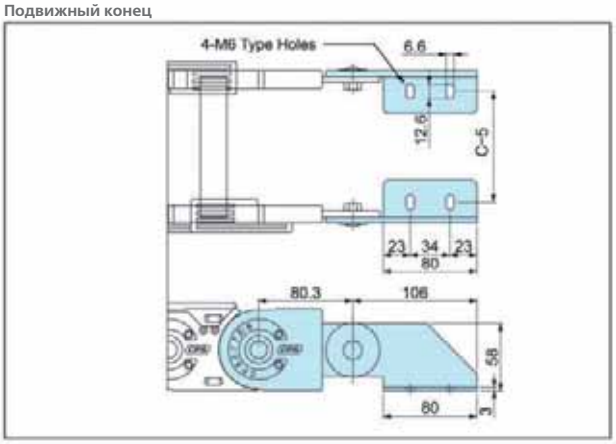

CPS 077S

Внутреннее сечение ячейки

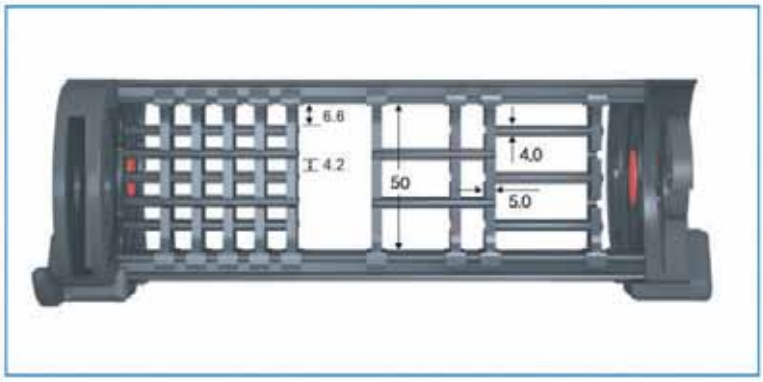

!!!

В зависимости от типа и количества кабелей используются разные комбинации дивайдеров и сепараторов, устанавливаемых внутри кабель-каналов. С помощью сепараторов внутреннее сечение кабель-канал может быть поделено максимально на четыре части.

!!!

Дивайдер

За счет использования дивайдеров можно отделить кабели друг от друга и избежать их запутывания.

!!!

Сепаратор

Сепараторы, вставляемые в дивайдеры, выполняют функцию отделения кабелей друг от друга. Они также позволяют избежать запутывания и разрыва кабелей.

Дивайдер: Тип DV077

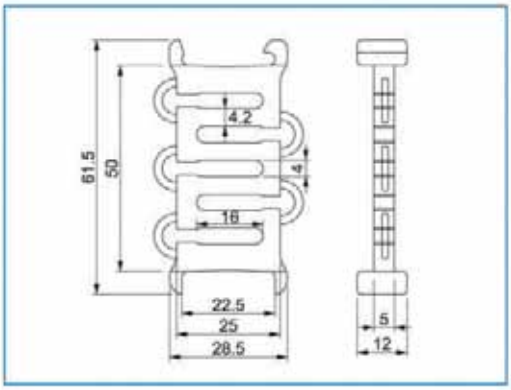

Сепаратор

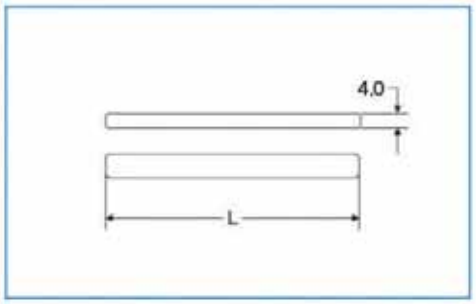

Тип	Длина (L) в мм
S-SP/S.050	50
S-SP/S.075	75
S-SP/S.100	100
S-SP/S.125	125
S-SP/S.150	150
S-SP/S.175	175
S-SP/S.200	200
S-SP/S.250	250
S-SP/S.300	300
S-SP/S.350	350
S-SP/S.400	400

CPS 077S

Направляющий короб

Короба предотвращают боковое смещение при работе кабель-канала.
Направляющий желоб изготовлен из оцинкованной стали, по запросу доступен желоб из нержавеющей стали.

Секция AA

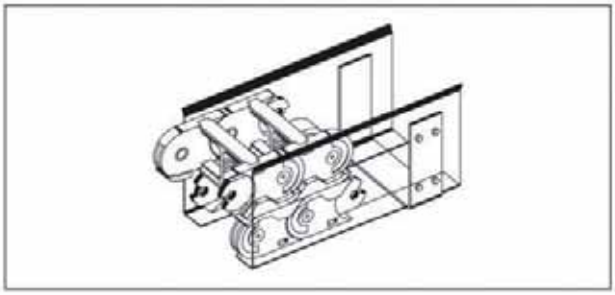

Секция BB

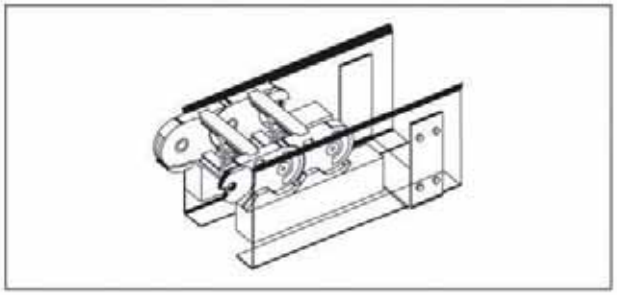

Тип CPS 077S

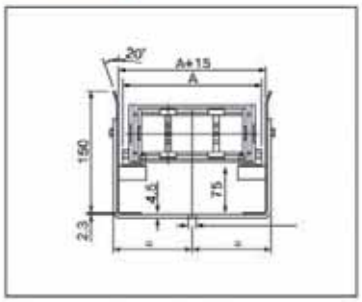

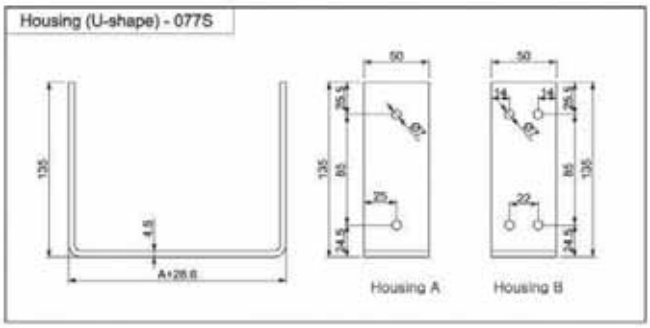

Короб -077S

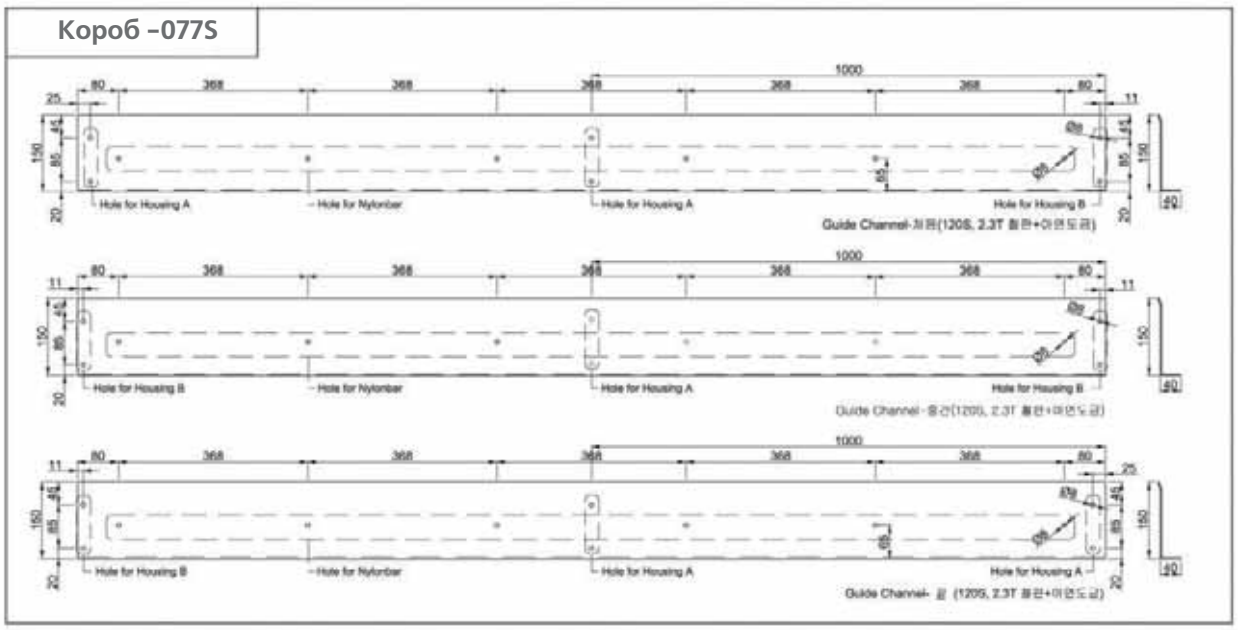

CPS 077S

Инструкция по сборке кабель-каналов CPS

Соедините боковые звенья.

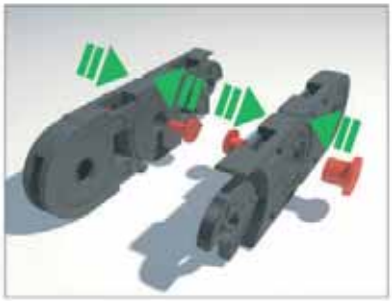

Вставьте штифты в боковые звенья.

Установите нижние перегородки.

Установите дивайдеры в каждом звене.

Перевод выполнен компанией Сервотехника www.servotechnica.ru

CPS 077S

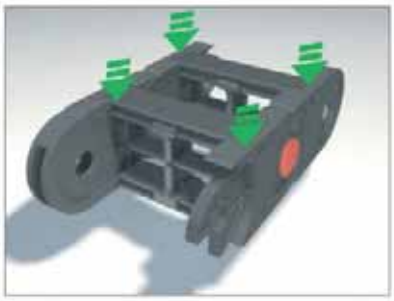

Установите верхние перегородки.

Установите салазки.

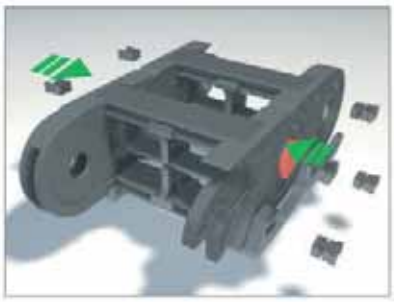

Для закрепления перегородок установите сбоку каждого звена фиксирующие штифты.

!!!

Описанная выше процедура сборки применима только к скользящему типу (068S, 077S, 095S, 120S). Помимо этого, необходимо учитывать тип концевых соединителей (B1, B2), применение которых зависит от способа установки. Концевые соединители сделаны из стали. При сборке необходимо использовать резиновый молоток. Штифты снимаются аккуратно, при помощи отвертки.

Скользящая серия

CPS 095S Type

1 Материал
Полиамид, армированный стекловолокном, UL94-HB

2 Уровень шума: 55 дБ (DIN EN 61672-1)

3 Применение: портальные роботы, робокары, ткацкие станки, сварочные машины, машины автоматической сварки, станки для автоматической пайки.

4 Скорость: 3 м/с

5 Температура: −30°C~+130°C

6 Расчет длины кабель-канала

$$L = \frac{Ls}{2} + Lp$$

Оборудование для перемещения грузов в доках.

Трап для пассажиров в аэропорту.

CPS 095S

Схема монтажа кабель-канала

- Ls: ход
- Lp: длина петли
- Lf: ширина петли

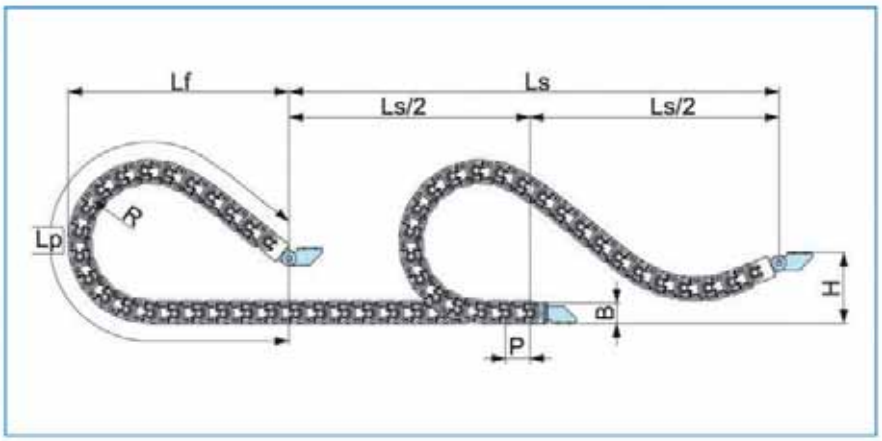

Тип CPS 095S

Длина звена P: 95 мм

Высота звена B: 89 мм

(длина, мм)

Радиус изгиба (R)	135	150	200	230	280	400
Lp	1,087	1,269	1,437	1,697	2,059	2,924
Lf	496	576	607	705	834	1,132
H	250	250	250	250	250	250

Код заказа

CPS095S.075. R135 / B2 – 30,000L : 10ST

- Количество
- Длина, мм
- Тип концевых соединителей
- Радиус изгиба (R)
- Внутренняя ширина ячейки звена
- S: скользящий тип
- Тип кабель-канала

Концевые соединители

CPS 095S

Сечение ячейки кабель-канала

- **Тип CPS 095S**

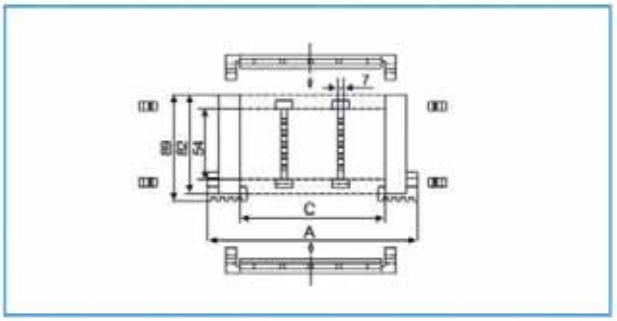

Размеры ячейки

Тип CPS 095S				
Тип	A	C	Вес, кг/м	Радиус изгиба (R)
CPS095S.075	129	75	3.93	135 150 200 230 280 400
CPS095S.100	154	100	4.08	
CPS095S.125	179	125	4.23	
CPS095S.150	204	150	4.28	
CPS095S.175	229	175	4.49	
CPS095S.200	254	200	4.69	
CPS095S.250	304	250	4.98	
CPS095S.300	354	300	5.30	
CPS095S.350	404	350	5.51	
CPS095S.400	454	400	5.81	

Концевые соединители

Фиксированный конец

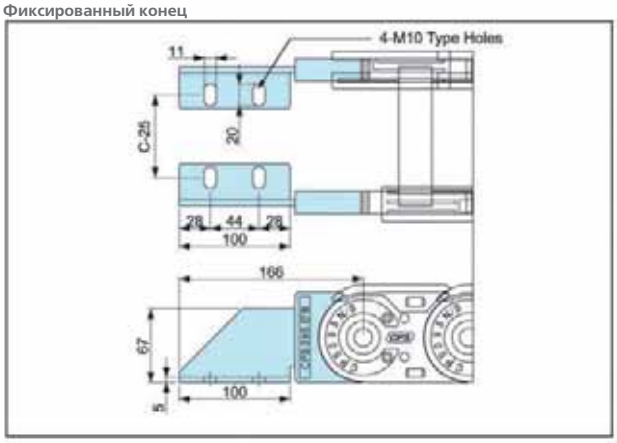

Подвижный конец

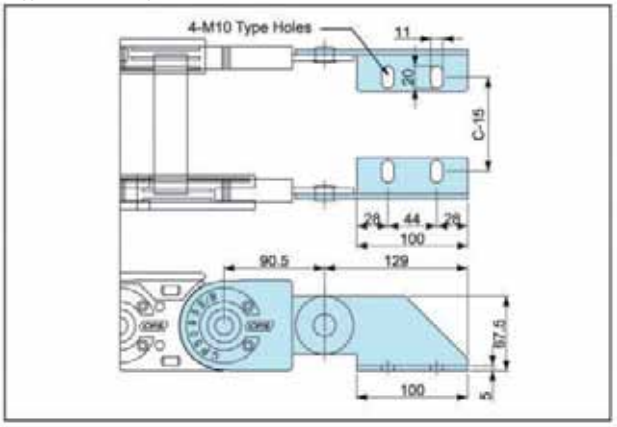

CPS 095S

Внутреннее сечение ячейки

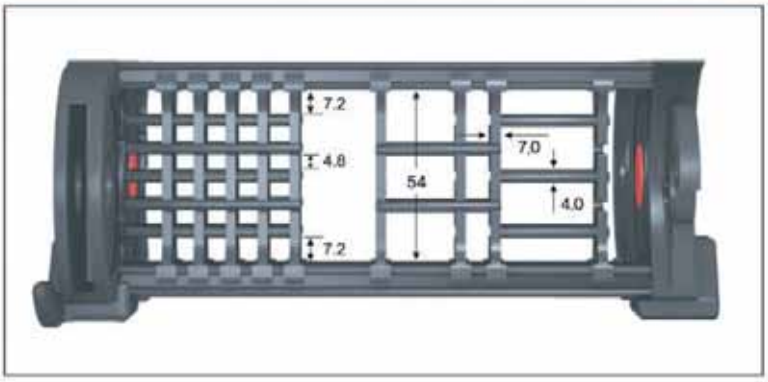

!!!

В зависимости от типа и количества кабелей используются разные комбинации дивайдеров и сепараторов, устанавливаемых внутри кабель-каналов. С помощью сепараторов внутреннее сечение кабель-канал может быть поделено максимально на четыре части.

!!!

Дивайдер

За счет использования дивайдеров можно отделить кабели друг от друга и избежать их запутывания.

!!!

Сепаратор

Сепараторы, вставляемые в дивайдеры, выполняют функцию отделения кабелей друг от друга. Они также позволяют избежать запутывания и разрыва кабелей.

Дивайдер: Тип DV095

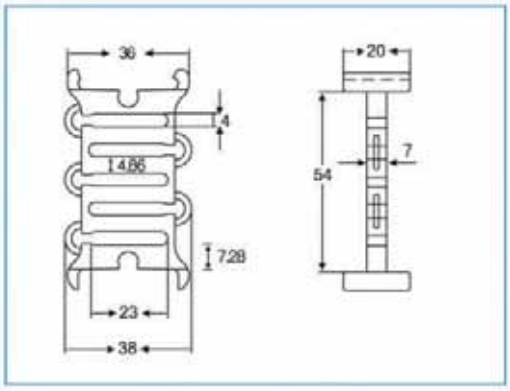

Сепаратор

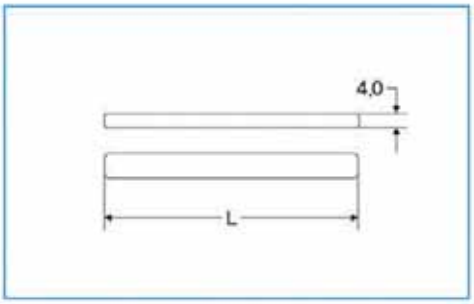

Тип	Длина (L) в мм
S-SP/S.075	75
S-SP/S.100	100
S-SP/S.125	125
S-SP/S.150	150
S-SP/S.175	175
S-SP/S.200	200
S-SP/S.250	250
S-SP/S.300	300
S-SP/S.350	350
S-SP/S.400	400

CPS 095S

Направляющий короб

Короба предотвращают боковое смещение при работе кабель-канала.
Направляющий желоб изготовлен из оцинкованной стали, по запросу доступен желоб из нержавеющей стали.

Секция AA

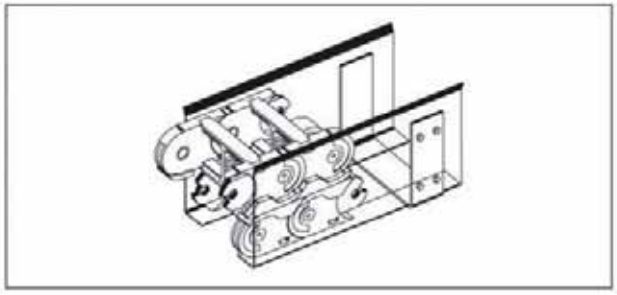

Секция BB

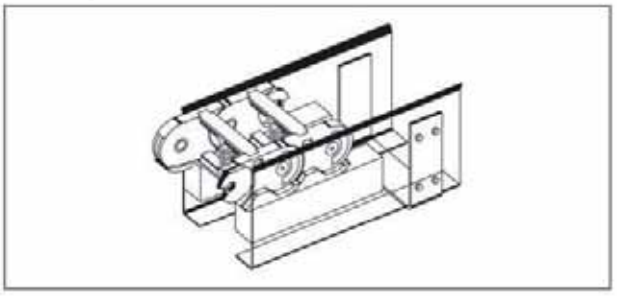

Тип CPS 095S

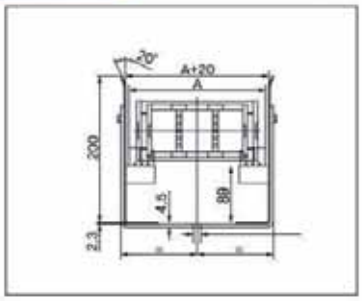

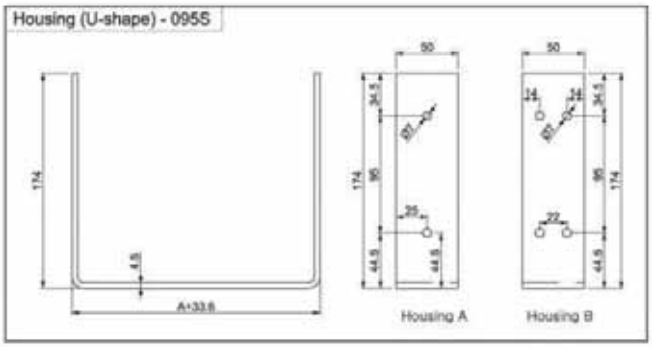

Короб -095S

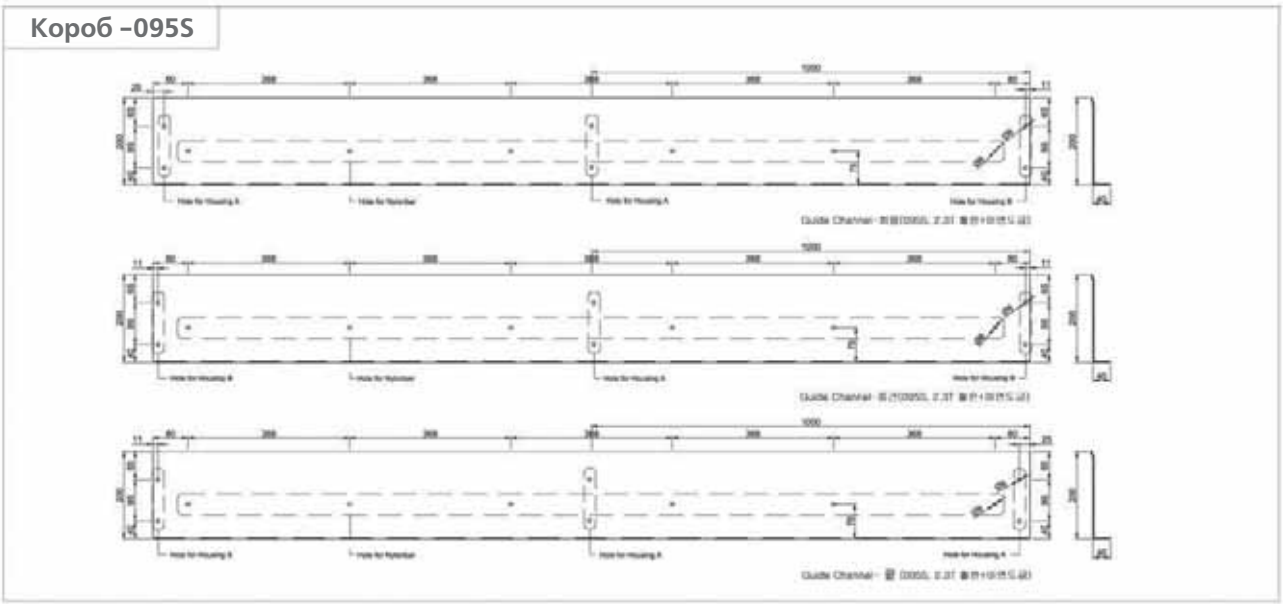

CPS 095S

Инструкция по сборке кабель-каналов CPS

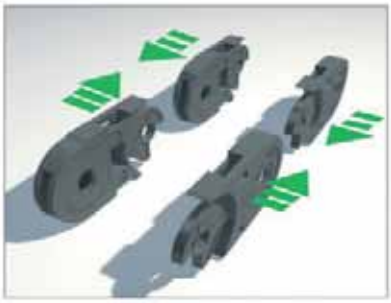

Соедините боковые звенья.

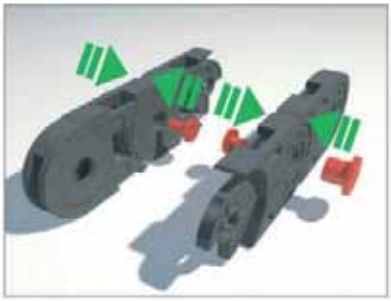

Вставьте штифты в боковые звенья.

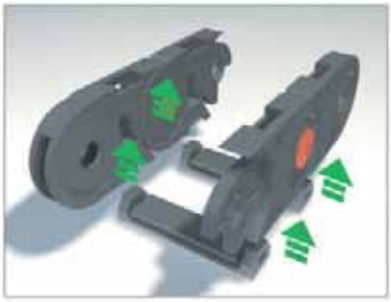

Установите нижние перегородки.

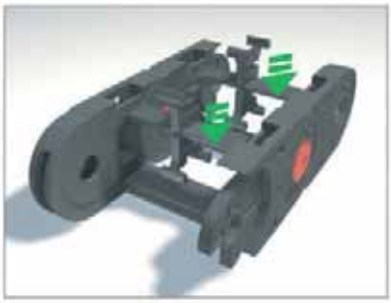

Установите дивайдеры в каждом звене.

CPS 095S

Установите верхние перегородки.

Установите салазки.

Для закрепления перегородок установите сбоку каждого звена фиксирующие штифты.

!!!

Описанная выше процедура сборки применима только к скользящему типу (068S, 077S, 095S, 120S). Помимо этого, необходимо учитывать тип концевых соединителей (B1, B2), применение которых зависит от способа установки. Концевые соединители сделаны из стали. При сборке необходимо использовать резиновый молоток. Штифты снимаются аккуратно, при помощи отвертки.

Перевод выполнен компанией Сервотехника www.servotechnica.ru

Скользящая серия

CPS 120S Type

1 Материал
Полиамид, армированный стекловолокном, UL94-HB

2 Уровень шума: 55 дБ (DIN EN 61672-1)

3 Применение: портальные роботы, робокары, ткацкие станки, сварочные машины, машины автоматической сварки, станки для автоматической пайки.

4 Скорость: 3 м/с

5 Температура: −30°C~+130°C

6 Расчет длины кабель-канала

$$L = \frac{Ls}{2} + Lp$$

Сварочная линия судостроительного завода.

Козловой кран.

CPS 120S

Схема монтажа кабель-канала

- Ls: ход
- Lp: длина петли
- Lf: ширина петли

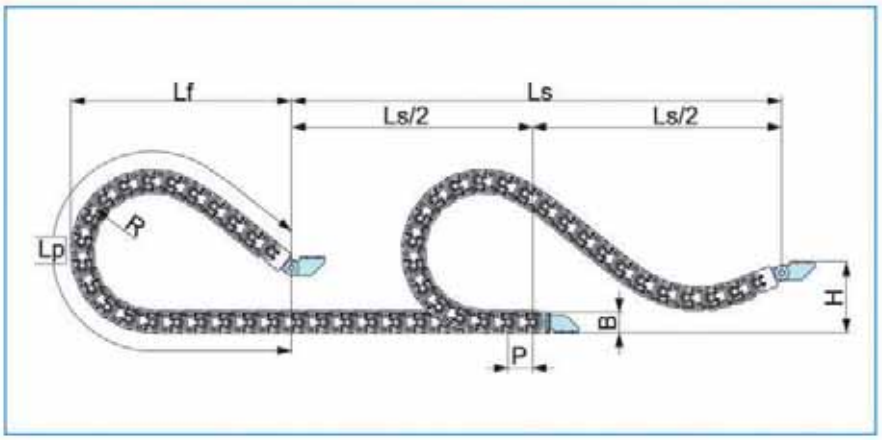

Тип CPS 120S

Длина звена P: 120 мм

Высота звена B: 115 мм

(длина, мм)

Радиус изгиба (R)	180	200	250	300	350	400	500
Lp	1,531	1,693	1,969	2,218	2,463	3,004	3,789
Lf	692	761	847	916	972	1,202	1,497
H	300	300	300	300	300	300	300

Код заказа

CPS120S.075. R180 / B2 – 30,000L : 10ST

- Количество
- Длина, мм
- Тип концевых соединителей
- Радиус изгиба (R)
- Внутренняя ширина ячейки звена
- S: скользящий тип
- Тип кабель-канала

Концевые соединители

B1 B2

CPS 120S

Сечение ячейки кабель-канала

- **Тип CPS 120S**

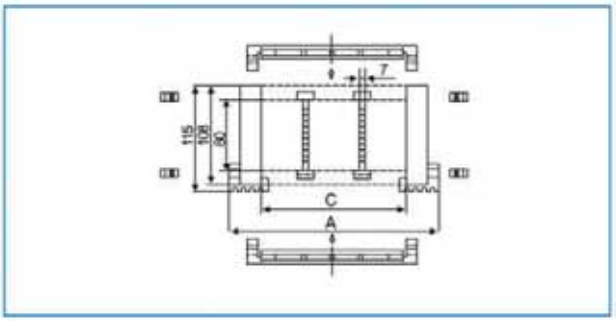

Размеры ячейки

Тип CPS 120S				
Тип	A	C	Вес, кг/м	Радиус изгиба (R)
CPS120S.075	129	75	4.77	180 200 250 300 350 400 500
CPS120S.100	154	100	4.89	
CPS120S.125	179	125	5.00	
CPS120S.150	204	150	5.04	
CPS120S.175	229	175	5.21	
CPS120S.200	254	200	5.37	
CPS120S.250	304	250	5.60	
CPS120S.300	354	300	5.85	
CPS120S.350	404	350	6.02	
CPS120S.400	454	400	6.26	

Концевые соединители

Фиксированный конец

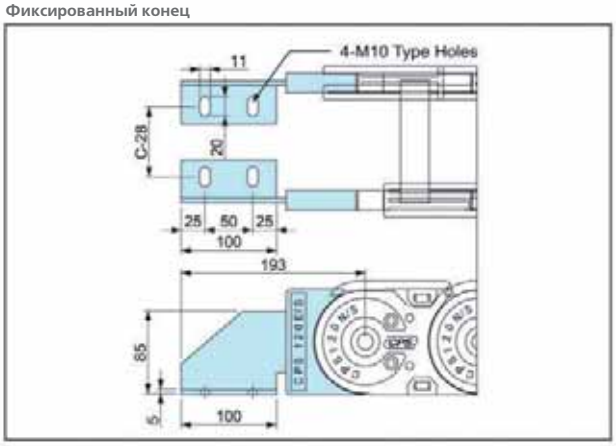

Подвижный конец

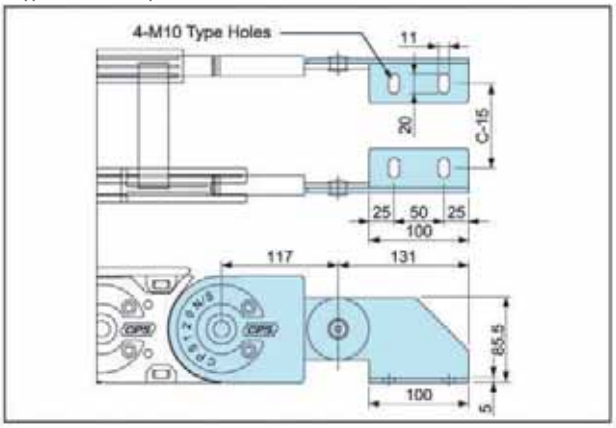

CPS 120S

Внутреннее сечение ячейки

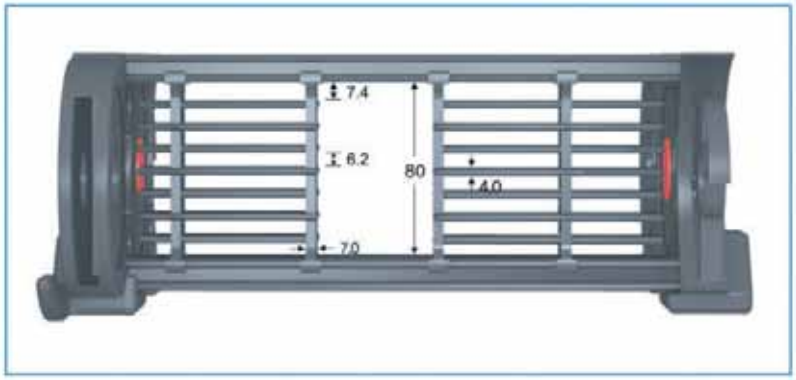

!!!

В зависимости от типа и количества кабелей используются разные комбинации дивайдеров и сепараторов, устанавливаемых внутри кабель-каналов. С помощью сепараторов внутреннее сечение кабель-канал может быть поделено максимально на четыре части.

!!!

Дивайдер

За счет использования дивайдеров можно отделить кабели друг от друга и избежать их запутывания.

!!!

Сепаратор

Сепараторы, вставляемые в дивайдеры, выполняют функцию отделения кабелей друг от друга. Они также позволяют избежать запутывания и разрыва кабелей.

Дивайдер: Тип DV120

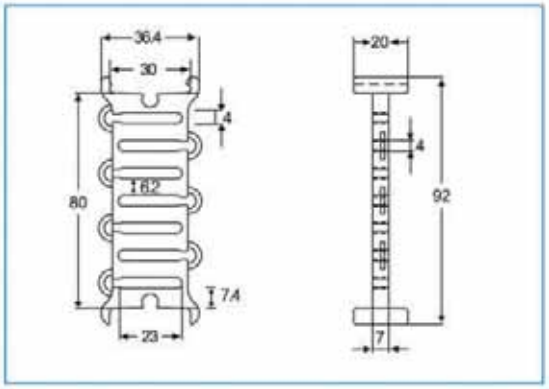

Сепаратор

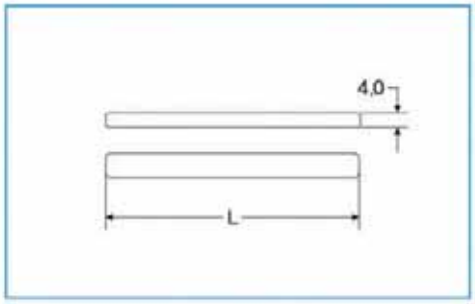

Тип	Длина (L) в мм
S-SP/S.075	75
S-SP/S.100	100
S-SP/S.125	125
S-SP/S.150	150
S-SP/S.175	175
S-SP/S.200	200
S-SP/S.250	250
S-SP/S.300	300
S-SP/S.350	350
S-SP/S.400	400

CPS 120S

Направляющий короб

Короба предотвращают боковое смещение при работе кабель-канала.
Направляющий желоб изготовлен из оцинкованной стали, по запросу доступен желоб из нержавеющей стали.

Секция AA

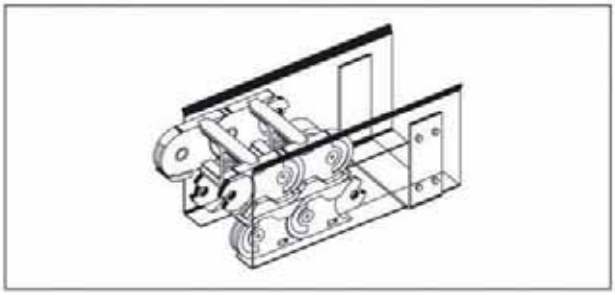

Секция BB

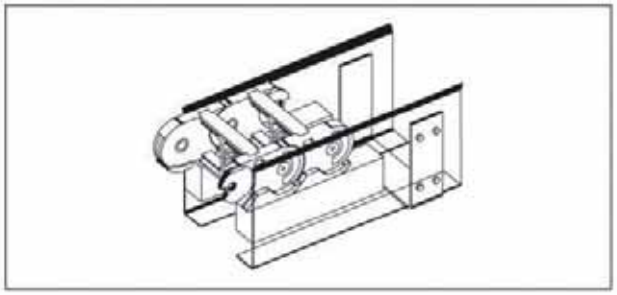

Тип CPS 120S

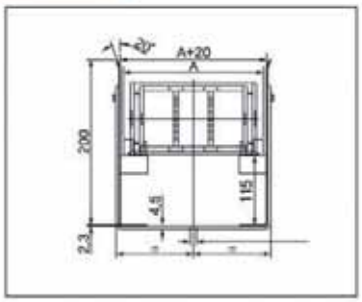

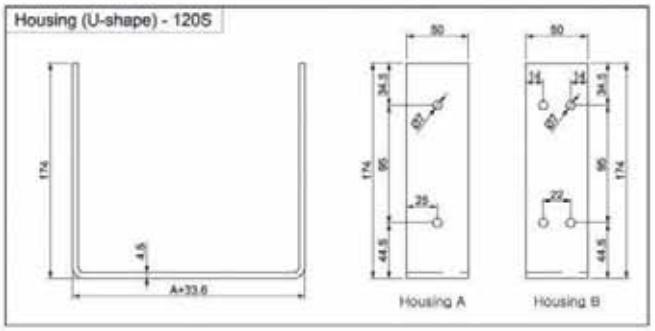

Короб -120S

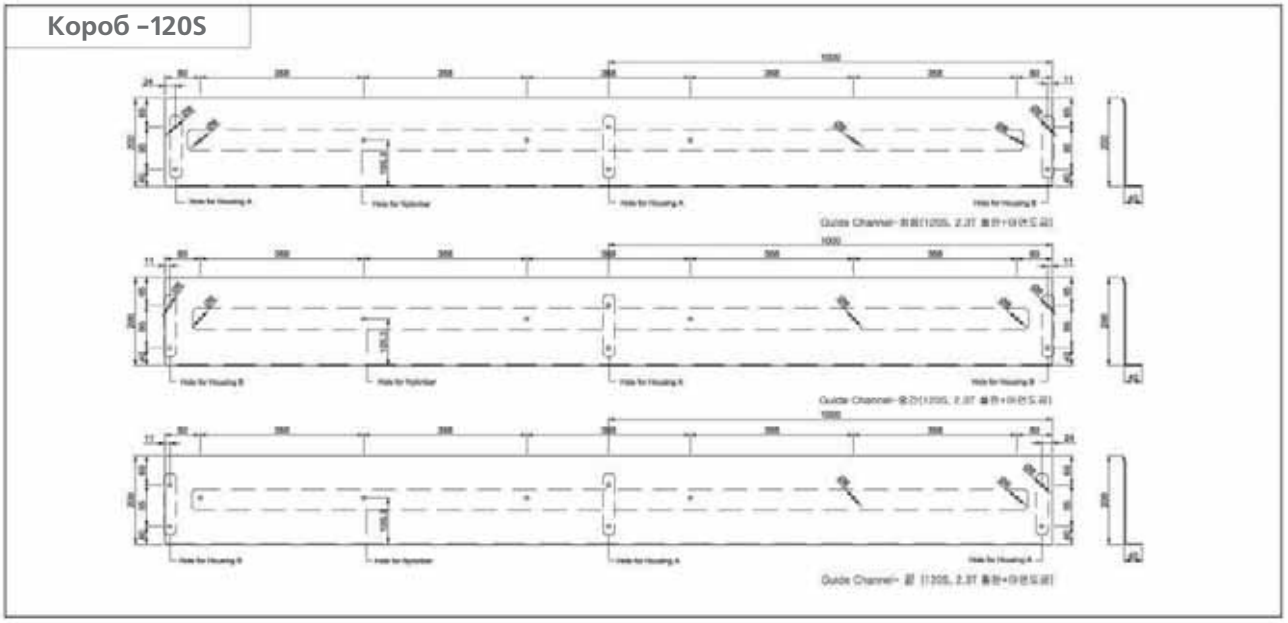

CPS 120S

Инструкция по сборке кабель-каналов CPS

Соедините боковые звенья.

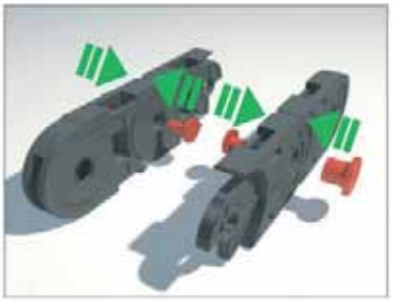

Вставьте штифты в боковые звенья.

Установите нижние перегородки.

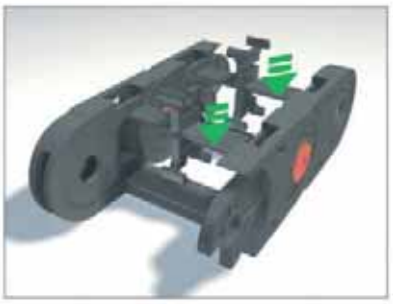

Установите дивайдеры в каждом звене.

Перевод выполнен компанией Сервотехника www.servotechnica.ru

CPS 120S

Установите верхние перегородки.

Установите салазки.

Для закрепления перегородок установите сбоку каждого звена фиксирующие штифты.

!!!

Описанная выше процедура сборки применима только к скользящему типу (068S, 077S, 095S, 120S). Помимо этого, необходимо учитывать тип концевых соединителей (B1, B2), применение которых зависит от способа установки. Концевые соединители сделаны из стали. При сборке необходимо использовать резиновый молоток. Штифты снимаются аккуратно, при помощи отвертки.