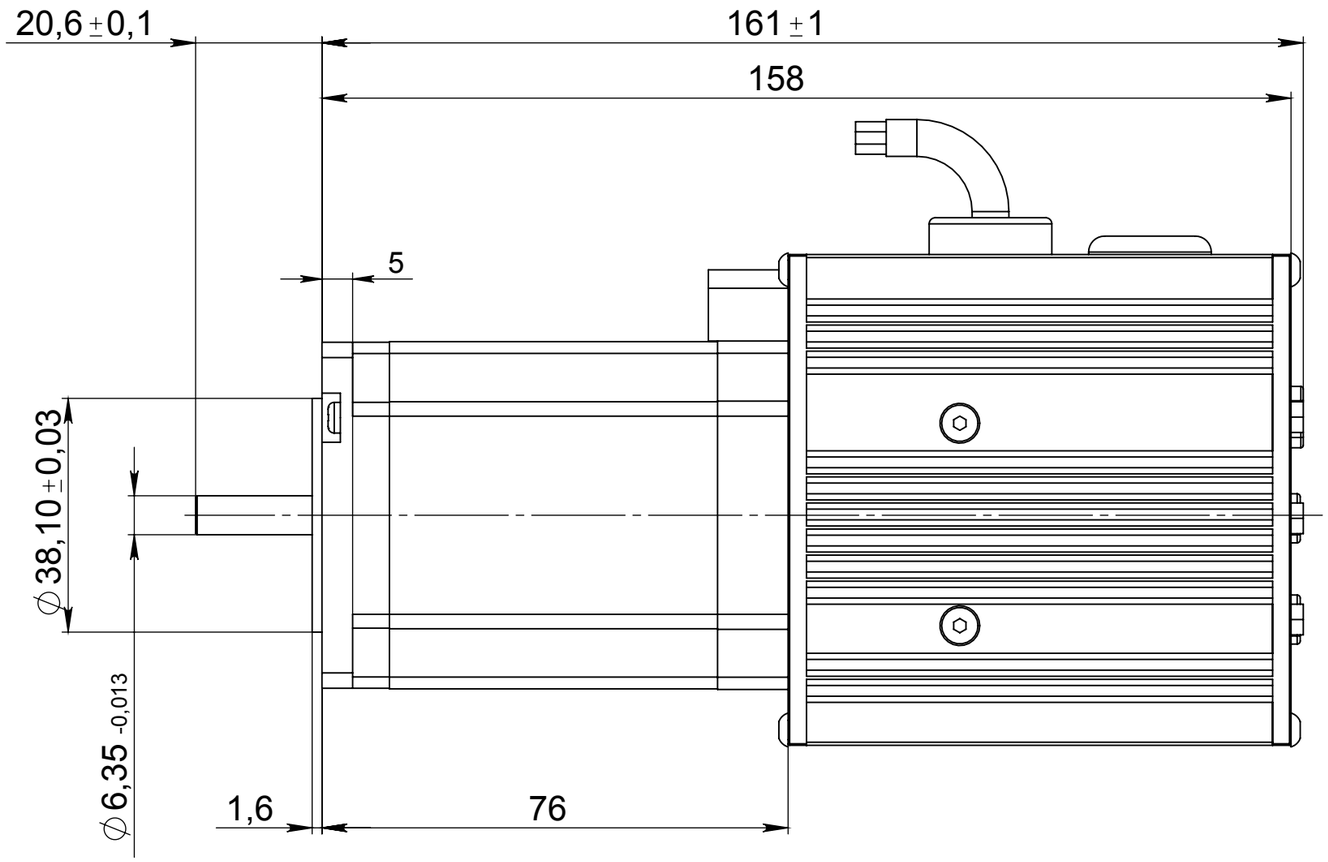
20,6±0,1
161±1
158
5
∅38,10±0,03
∅6,35 -0,013
1,6
76

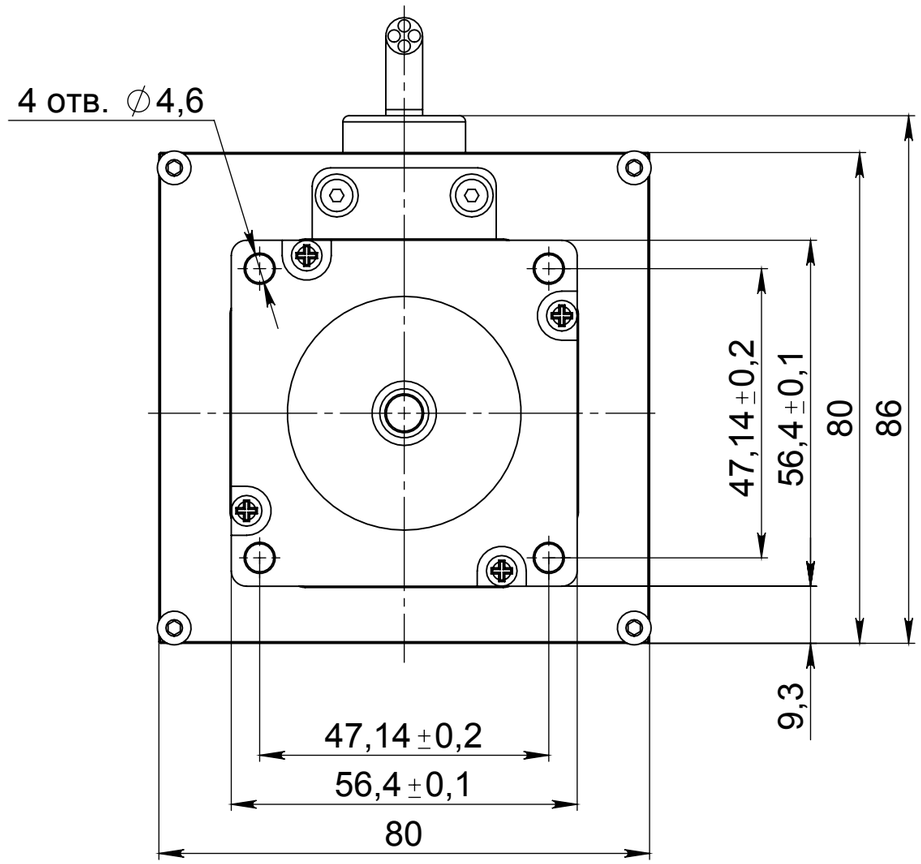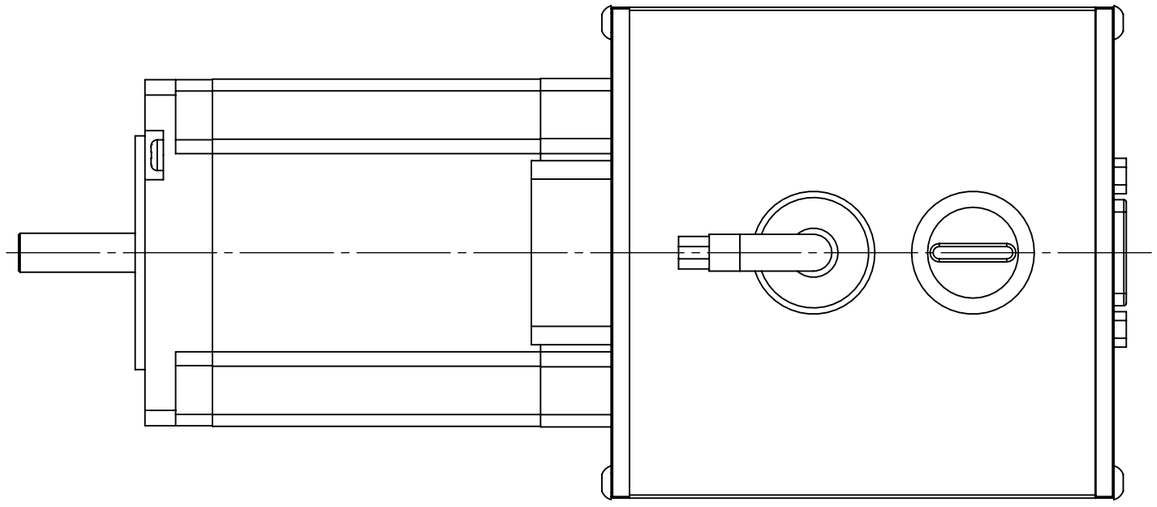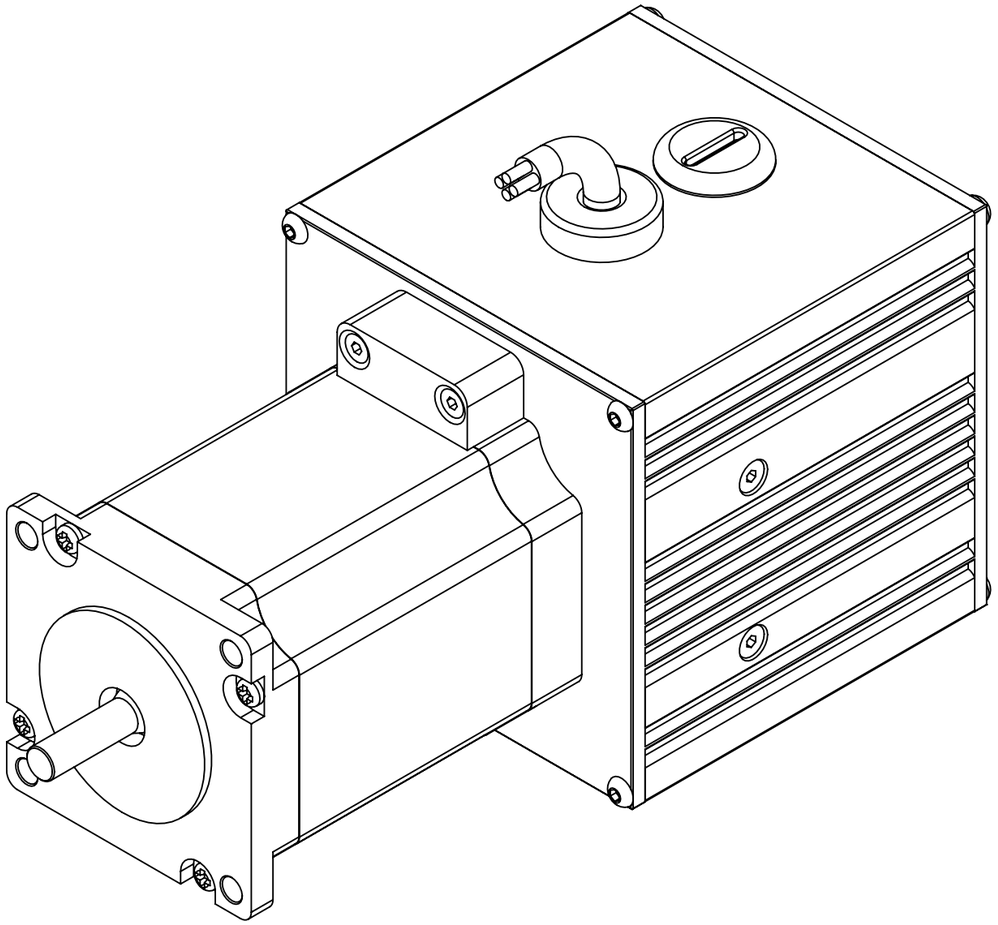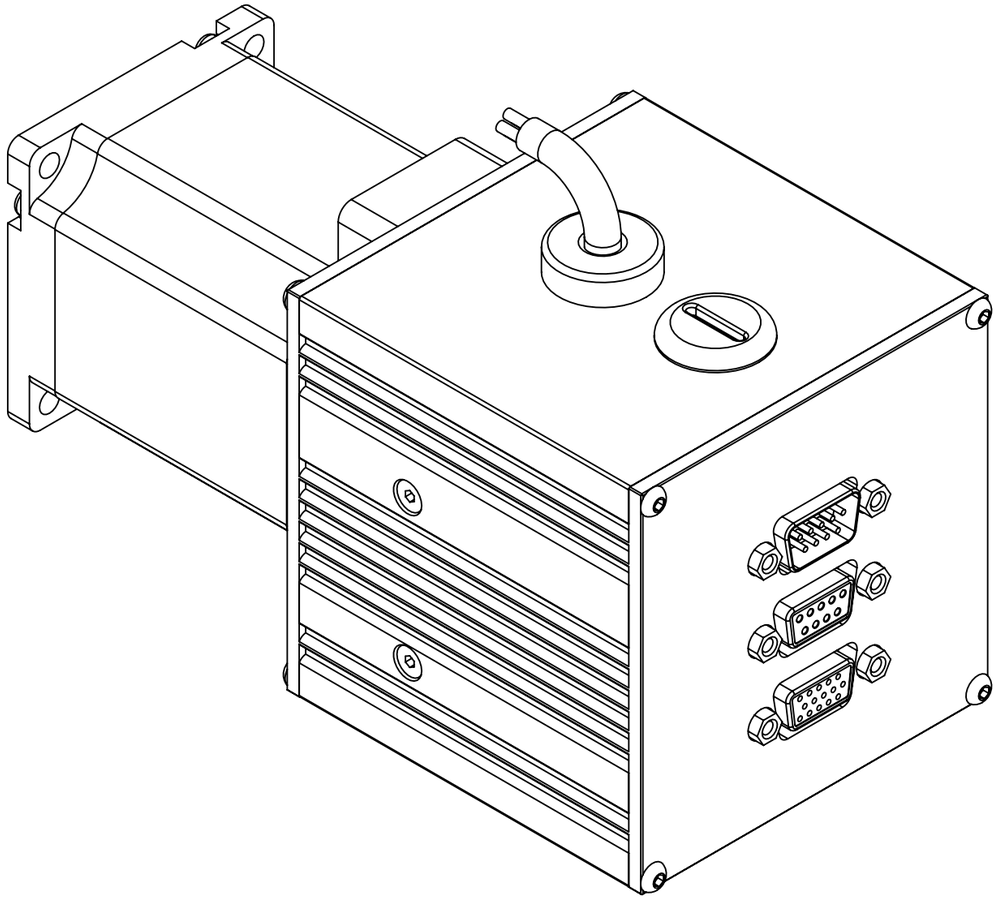
4 отв. ∅4,6
47,14±0,2
56,4±0,1
80
86
9,3
47,14±0,2
56,4±0,1
80