Сервотехника
Когда нужна точность

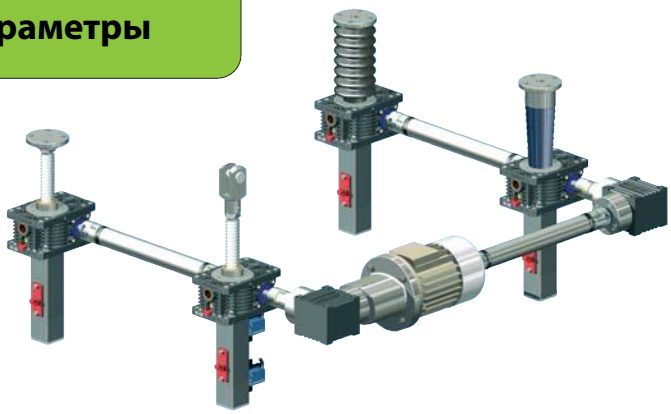

Checklists - Sheet 1 - Parameters

ОПРОСНЫЙ ЛИСТ - ПАРАМЕТРЫ

Company: Компания: _____ Date: Дата: _____

Address: Адрес: _____ Phone: Телефон: _____

Contact: Контакты: _____ Fax: Факс: _____

Dept.: Отдел: _____ E-mail: _____

1. max. lifting force in kN
Усилие подъема в kH, макс.

- per gearbox - на домкрат _____ kN for the entire system на всю систему _____ kN
- in tension - на растяжение _____ kN in compression на сжатие _____ kN
- Load: static - нагрузка статическая _____ kN dynamic динамическая _____ kN

Installation axis
Положение осей

☐ vertical вертикально ☐ horizontal горизонтально ☐ pivoting с поворотом

Type of load
Тип нагрузки

☐ smooth плавная ☐ impact loads ударная ☐ vibration с вибрацией

2. max. lift/ travel _____ mm
Максимальный ход/подъем

☐ effective working stroke _____ mm
эффективный рабочий ход

For short stroke applications
Для случаев с коротким ходом

(eff. working stroke < gearbox height): ☐ regular lubrication stroke practical
(эффективный рабочий ход<высота домкрата) Регулярная смазка хода на практике

☐ not practical
Без обслуживания по замене смазки

3. Lifting speed
Скорость подъема

☐ type N = 25 mm/s (1.5 m/min)
Тип N = 25мм/сек. (1,5 м/мин.)

☐ type L = 6.25 mm/s (0.375 m/min)
Тип L = 6,25 мм/сек. (0,375 м/мин.)

☐ _____ mm/s
мм/сек.

4. Duty factor, work cycle, description of cycle
Время работы, рабочий цикл, принцип работы

_____ strokes per hour подъемы / час _____ strokes per day подъемы / день Hours per day Раб. часов в день ☐ 8 ☐ 16 ☐ 24

For high duty factors or long strokes, please provide an exact detailed description on page
Для систем с высокой рабочей нарузкой или длинным ходом, пожалуйста предоставьте детальную информацию на второй странице

5. Type
Тип

☐ S "Translating screw" S-Тип "Ходовой Винт" ☐ R "Rotating screw" R-Тип "Ходовая Гайка" ☐ Z screw jack Z-Тип Домкрата ☐ GSZ screw jack GSZ-Тип Домкрата

6. Motor
Мотор

☐ Three-phase AC motor Трехфазный асинхронный двигатель ☐ With brake С тормозом ☐ Manual release С ручным растормаживанием

Дополнительно: ☐ _____

7. Operating conditions:
Условия эксплуатации:

☐ Dry Сухие условия ☐ Humid Влажные условия ☐ Dust Пыль ☐ Chipping Стружка

Дополнительно: ☐ _____

☐ Guided movement С боковыми направляющими ☐ No guides (no dyn. lateral forces) Без боковых направляющих

Ambient temperature: Окружающая температура: min. мин. _____ °C max. макс. _____ °C (when <10°C and >40°C) (когда < 10°C и > 40°C)

If possible please provide an exact description or sketch on page
Если возможно, предоставьте точное описание или эскиз на следующей старнице

8. Standard layouts no.: Стандартные схемы № _____ Size: Размер: MA1 _____ MA2 _____ MA3 _____ MA4 _____ MA5 _____

see standard layouts, checklist sheets 5 and 6 (for multi-jack systems)
смотрите стандартные схемы систем домкратов на страницах 5 и 6 (для многоосевых систем винтовых домкратов)

9. Quantity Required: Требуемое Количество: _____ Series: Серии: _____

ZIMM®
© by ZIMM Austria

Сервотехника
Когда нужна точность

Checklists - Sheet 2 (optional)
Опросный лист №2

4a. Duty factor, work cycle, description of cycle

4a. Рабочий цикл, описание рабочего цикла

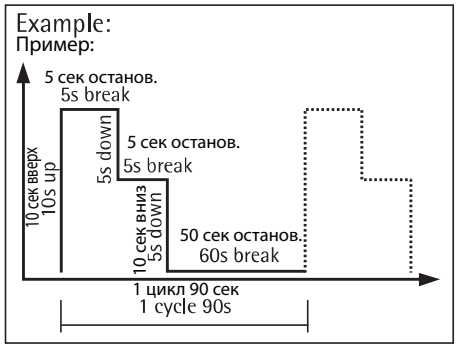

Duty cycle diagram:
Диаграмма рабочего цикла

7a. Назначение / описание принципа работы / внешине условия эксплуатации, эскиз устройства

7a. Purpose / description of the function / ambient conditions (description or sketch)

ZIMM®
© by ZIMM Austria

Сервотехника
Когда нужна точность

Checklists - Sheet 3 - List of components S

Опросный лист №3 - Перечень компонентов Тип-S

Type: Variant:
Тип: Вариант:

☐ SN (Translating screw, normal)
SN (Ходовой винт, нормальная скорость)

☐ SL (Translating screw, low speed)
SL (Ходовой винт, низкая скорость)

☐ Tr screw
Tr винт с трапециедальной резьбой

☐ SIFA safety nut
Предохранительная гайка SIFA

☐ with SIFA monitoring
Предохранительная гайка SIFA с аварийным датчиком

☐ KGT ball screw
KGT шарико-винтовая передача (ШВП)

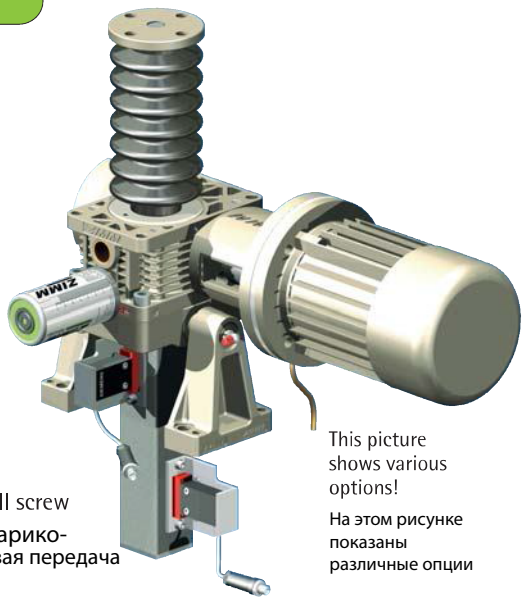

This picture shows various options!

На этом рисунке показаны различные опции

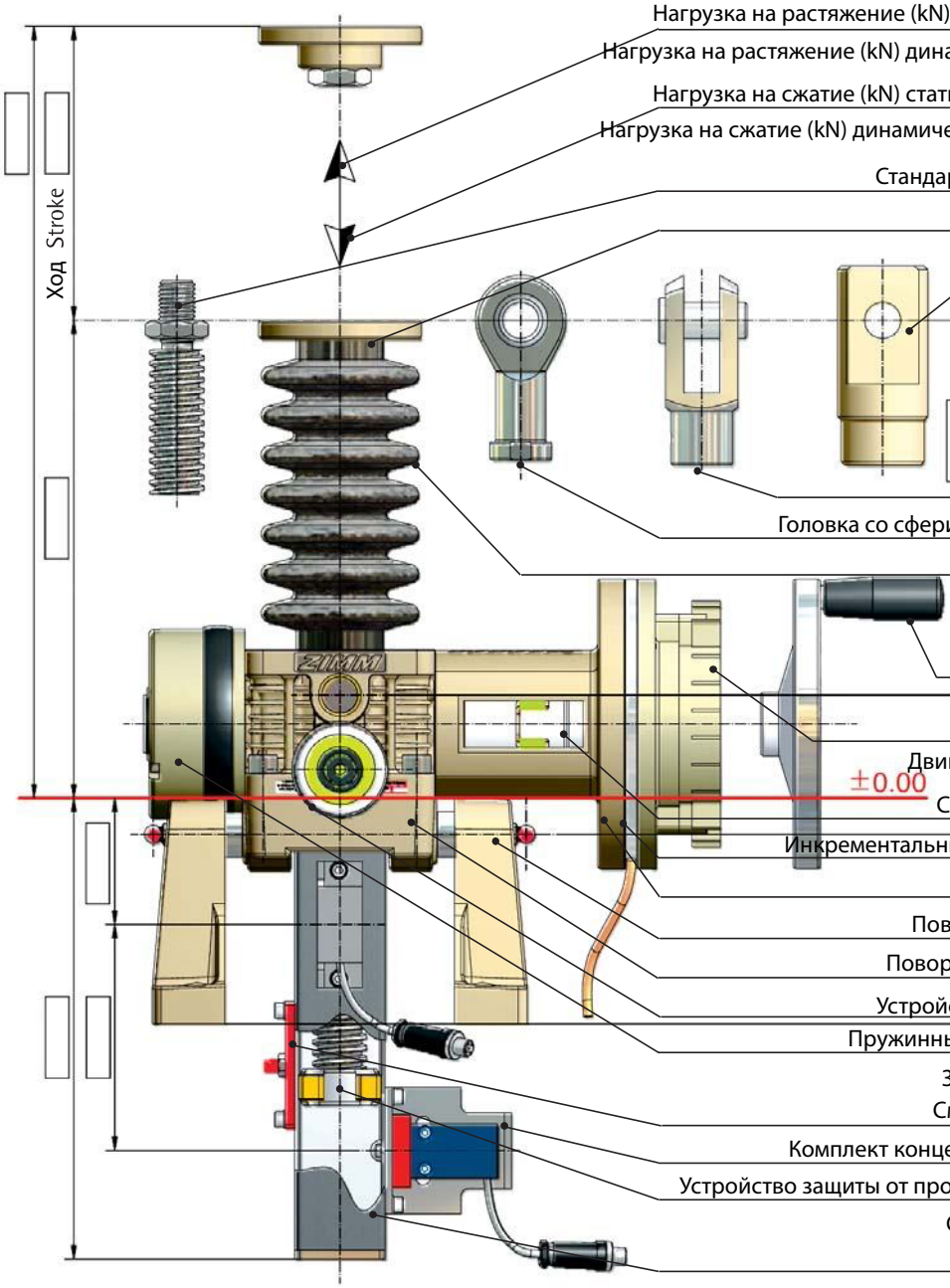

Нагрузка на растяжение (kN) статическая Tension load (kN) static ☐
Нагрузка на растяжение (kN) динамическая Tension load (kN) dynamic ☐
Нагрузка на сжатие (kN) статическая Compression load (kN) static ☐
Нагрузка на сжатие (kN) динамическая Compression load (kN) dynamic ☐

Стандартный конец винта Standard screw end ☐
Опорный фланец BF Fixing flange BF ☐
Pivot bearing end SLK ☐
Наконечник с проушеной

Вилочная головка GK Forked end GK ☐
Головка со сферическим подшипником GK Rod end KGK ☐
Гофрированная защита FB Bellows FB ☐
Спиральная Защита SF Spiral spring SF ☐
Ручной Маховик HR Handwheel HR ☐
Двигатель с тормозом Motor with brake ☐
Двигатель без торомоза Motor without brake ☐
Соединительная муфта KUZ Coupling KUZ ☐
Инкрементальный энкодер DIG Rotary pulse encoder DIG ☐
Фланец двигателя MF Motor flange MF ☐
Поворотный кронштейн LB Pivot mounts LB ☐
Поворотная плита KAR Pivot bearing plate KAR ☐
Устройство для смазки Z-LUB Lubricator Z-LUB ☐
Пружинный тормоз FDB Spring pressure brake FDB ☐
Защитный колпачок SK Protective cap SK ☐
Смазочная планка SL Lubrication strip SL ☐
Комплект концевых выключателей ES 2x limit switch ES ☐
Устройство защиты от проворачивания VS Rotation protection VS ☐
Стопорная Гайка AS Escape protection AS ☐
Защитная труба SRO Protective tube SRO ☐

ZIMM®
© by ZIMM Austria

Сервотехника
Когда нужна точность

Checklists - Sheet 4 - List of components R

Опросный лист №4 - Перечень компонентов Тип-R

Type:
Тип:

- ☐ RN (Rotating screw, normal speed)
  RN (Вращающийся винт, нормальная скорость)
- ☐ RL (Rotating screw, low speed)
  RL (Вращающийся винт, низкая скорость)

Variant:
Вариант:

- ☐ Tr screw
  Tr винт с трапециедальной резьбой
- ☐ SIFA safety nut
  Предохранительная гайка SIFA
- ☐ with SIFA monitoring
  Предохранительная гайка SIFA с аварийным датчиком
- ☐ KGT ball screw
  KGT шариковый винт

На этом рисунке показаны различные опции

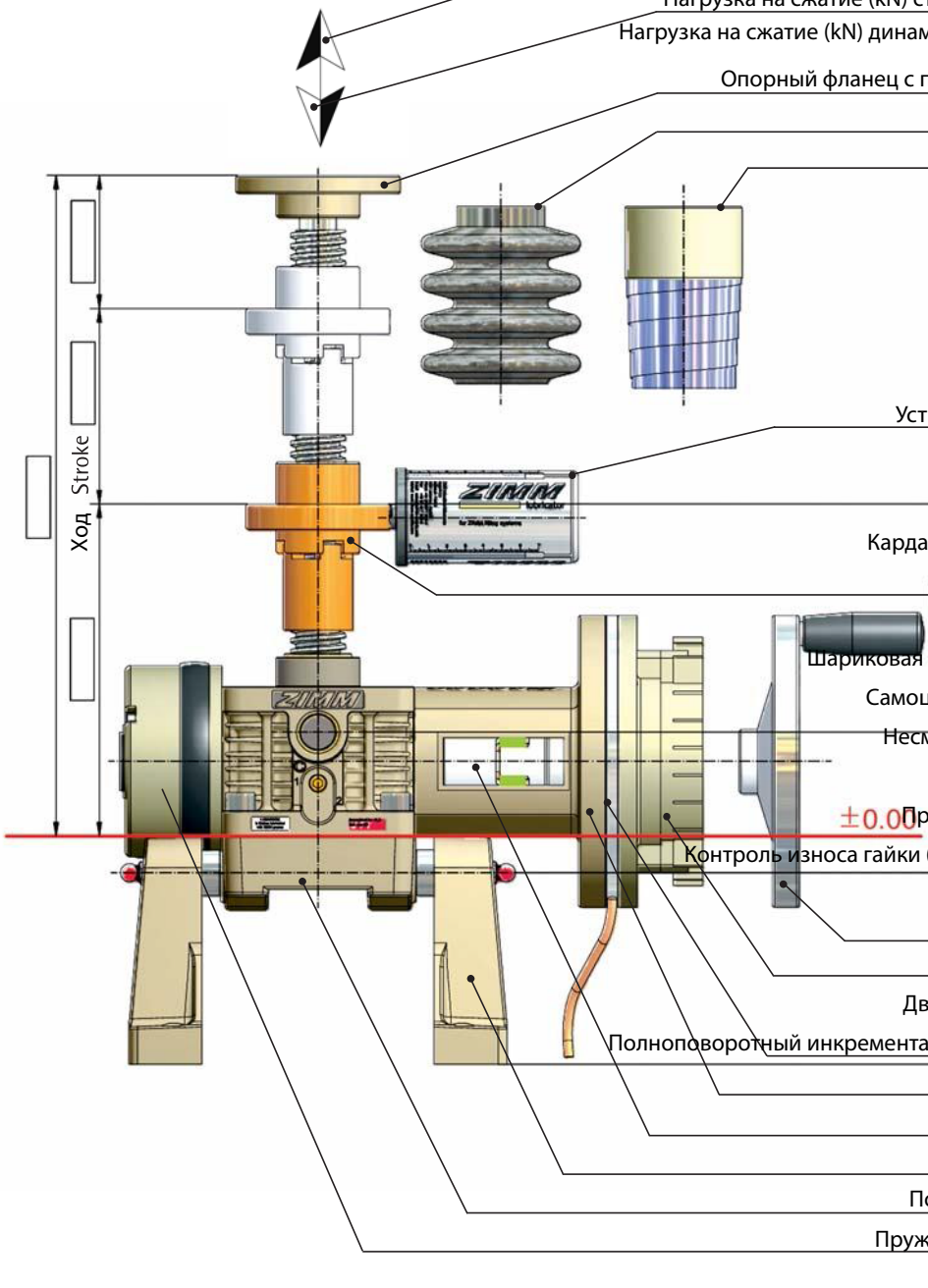

- Нагрузка на растяжение (kH) статическая Tension load (kN) static ☐
- Нагрузка на растяжение (kH) динамическая Tension load (kN) dynamic ☐
- Нагрузка на сжатие (kN) статическая Compression load (kN) static ☐
- Нагрузка на сжатие (kN) динамическая Compression load (kN) dynamic ☐
- Опорный фланец с подшипником GLP Opposed bearing plate GLP ☐
- Гофрированная защита FB Bellows FB ☐
- Спиральная защита SF Spiral spring cover SF ☐
- Устройство для смазки Z-LUB Lubricator Z-LUB ☐
- Карданный переходник DMA Cardan adapter DMA ☐
- Дуплексная гайка DM Duplex nut DM ☐
- Tr фланцевая гайка FM Tr flange nut FM ☐
- Шариковая фланцевая гайка KGT-F KGT flange nut KGT-F ☐
- Самоцентрующееся гайка PM Self-aligning nut PM ☐
- Несмазываемая гайка FFDM Greaseless nut FFDM ☐
- Корпус гайки TRMFL Driving flange TRMFL ☐
- Предохранительная гайка SIFA Safety nut SIFA ☐
- Контроль износа гайки (SIFA-контроль) Wear monitoring SIFA Control ☐
- Ручной маховик HR Handwheel HR ☐
- Двигатель с тормозом Motor with brake ☐
- Двигатель без тормозоза Motor without brake ☐
- Полноповоротный инкрементальный энкодер DIG Rotary pulse encoder DIG ☐
- Фланец двигателя MF Motor flange MF ☐
- Соединительная муфта KUZ Coupling KUZ ☐
- Шарнирный кронштейн LB Pivot mounts LB ☐
- Поворотная плита KAR Pivot bearing plate KAR ☐
- Пружинный тормоз FDB Spring pressure brake FDB ☐
- Защитный колпачек SK Protective cap SK ☐

ZIMM®
© by ZIMM Austria

Сервотехника
Когда нужна точность

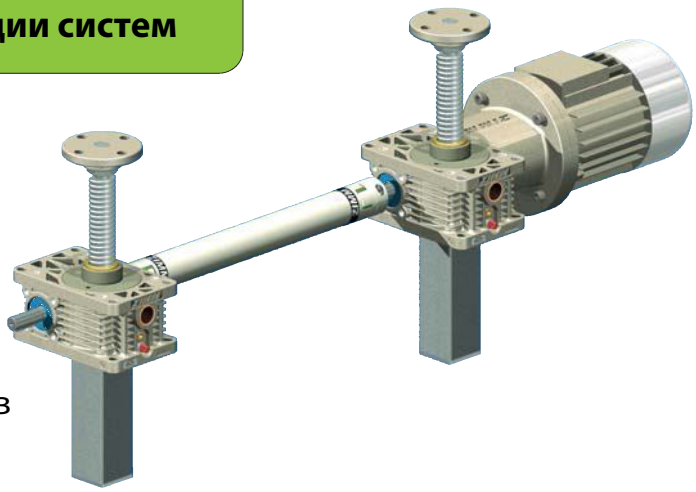

Checklist - Sheet 5 - System layouts

Лист 5.
Стандартные схемы систем винтовых домкратов

A

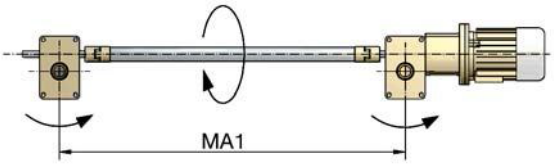

B

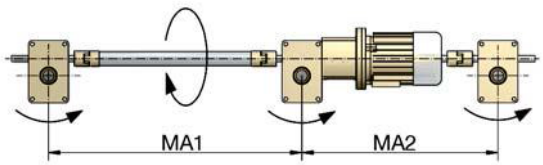

C

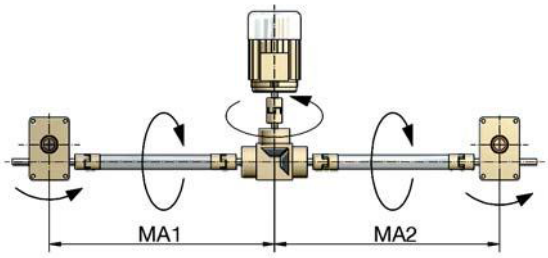

D

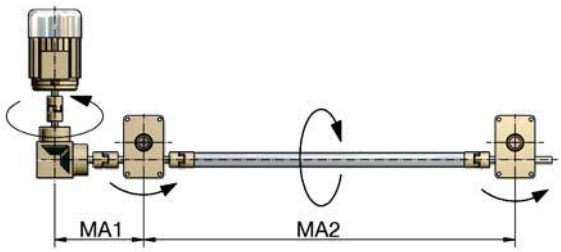

E

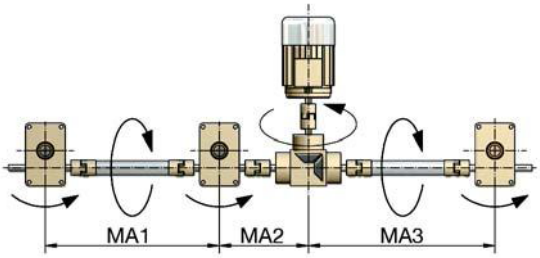

F

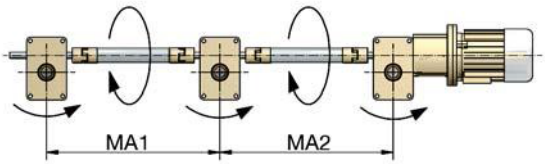

G

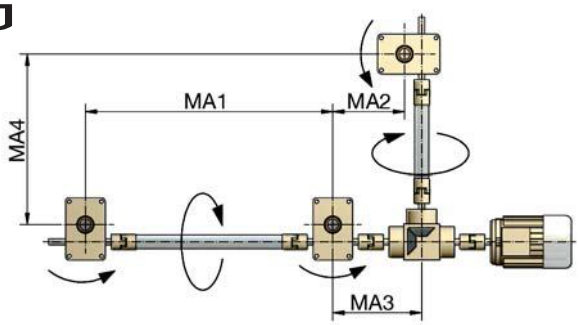

H

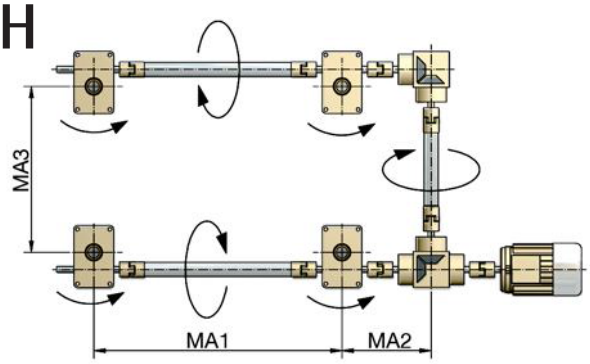

The most common layouts are shown. If your design is different, be sure to check the direction of rotation!
Показаны наиболее частовстречающиеся конструкции. Если ваша конструкция отличается, удостоверьтесь в правильном направлении вращения осей.

© by ZIMM Austria

Сервотехника
Когда нужна точность

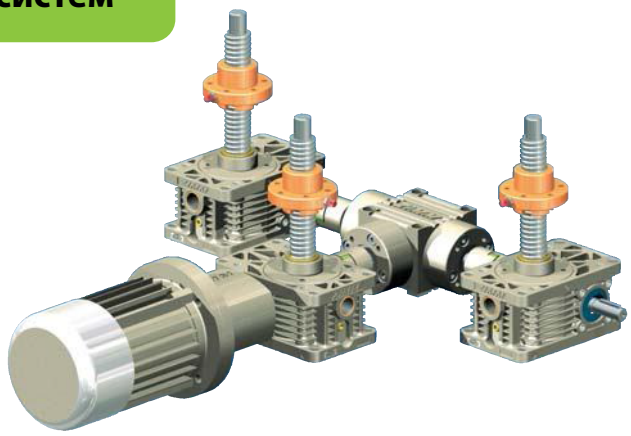

Checklist - Sheet 6 - System layouts

Лист 6
Стандартные схемы систем винтовых домкратов

I

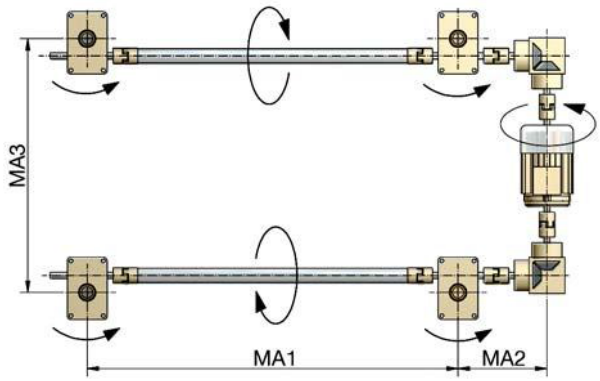

J

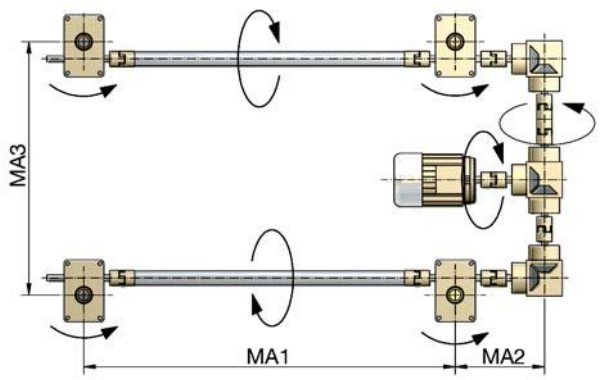

K

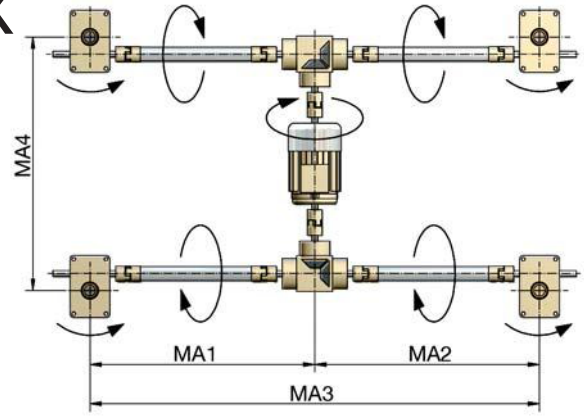

L

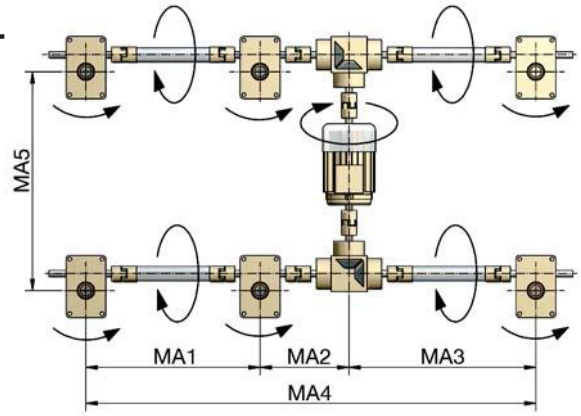

M

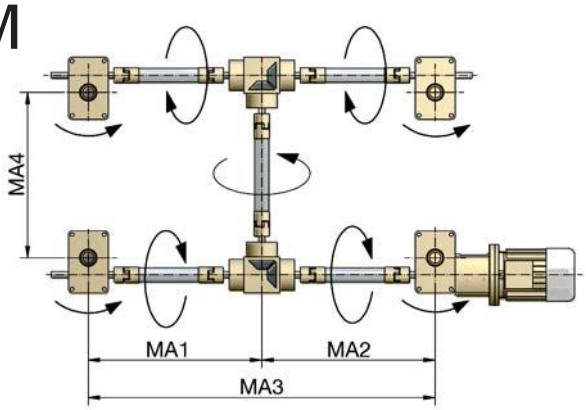

N

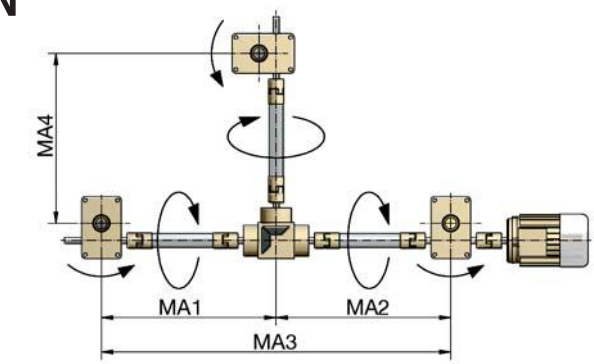

The most common layouts are shown. If your design is different, be sure to check the direction of rotation!
Показаны наиболее частовстречающиеся конструкции. Если ваша конструкция отличается, удостоверьтесь в правильном направлении вращения осей.

© by ZIMM Austria